Załącznik nr 2

Miasto Sensorycznie

Muzeum Warszawskiej Pragi

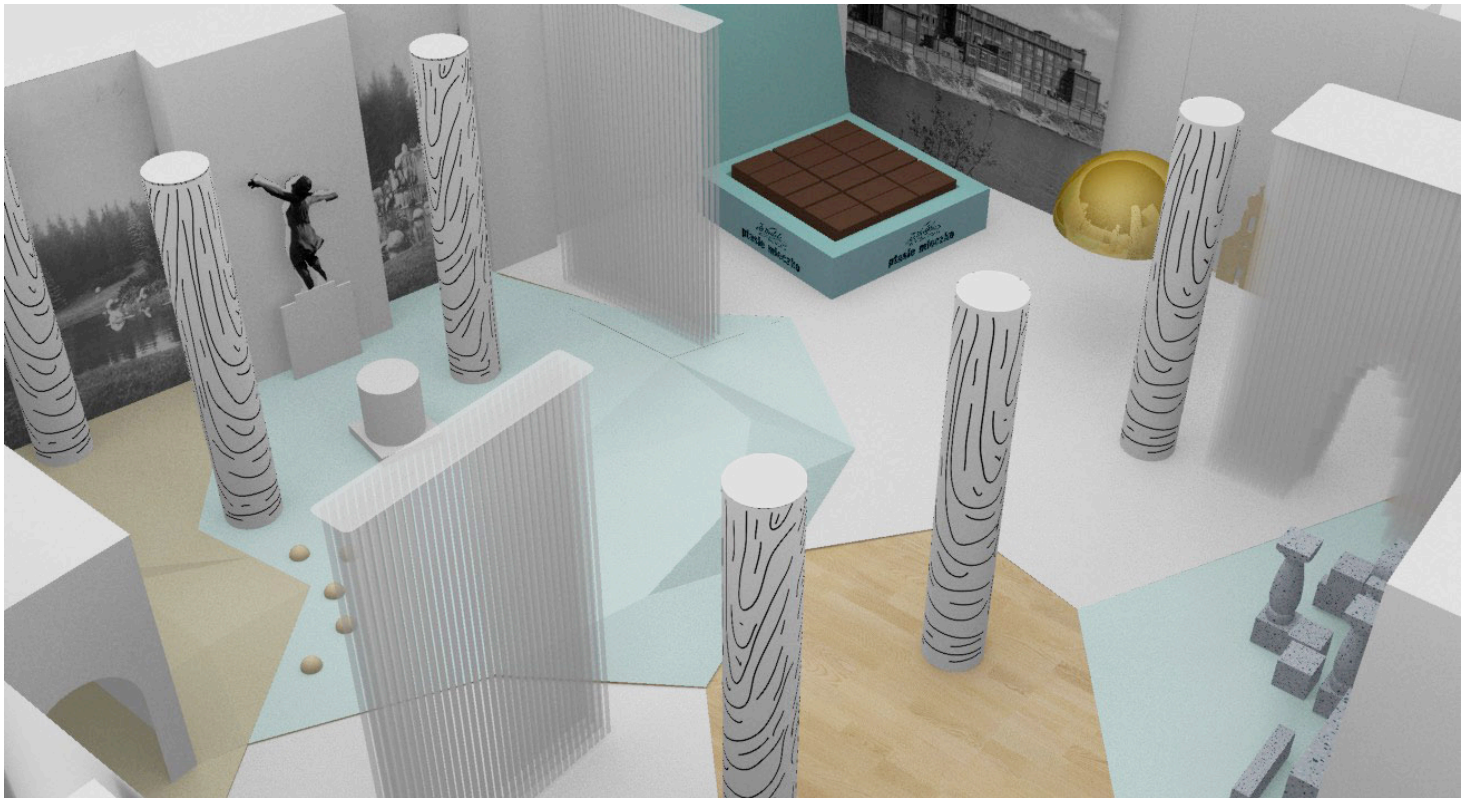

Etap II, projekt wykonawczy.

Kosmos Project

Miasto Sensorycznie / Rzut ekspozycji

Kosmos Project

1 Praskie kamienice

2 Dworzec Petersburski

3 Plaże po prawej stronie Wisły

4 Park Skaryszewski

5 Fabryka E. Wedla

6 Wielokulturowa Praga

7 Fabryka GNOM

Miasto Sensorycznie / Rzut ekspozycji z wymiarami

Kosmos Project

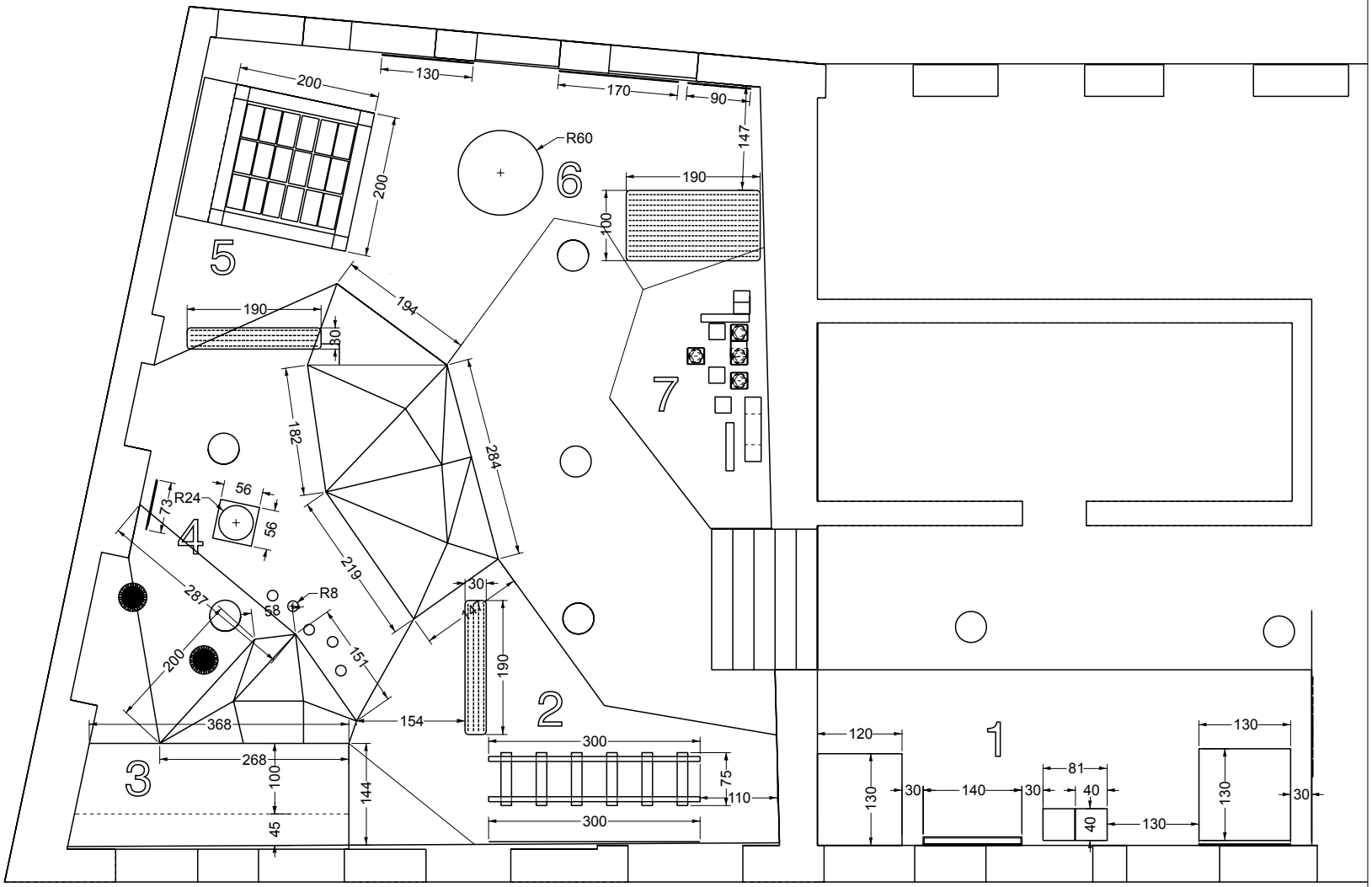

Miasto Sensorycznie / 1 KAMIENICE PRASKIE

Miasto Sensorycznie / 1 KAMIENICE PRASKIE

Kosmos Project

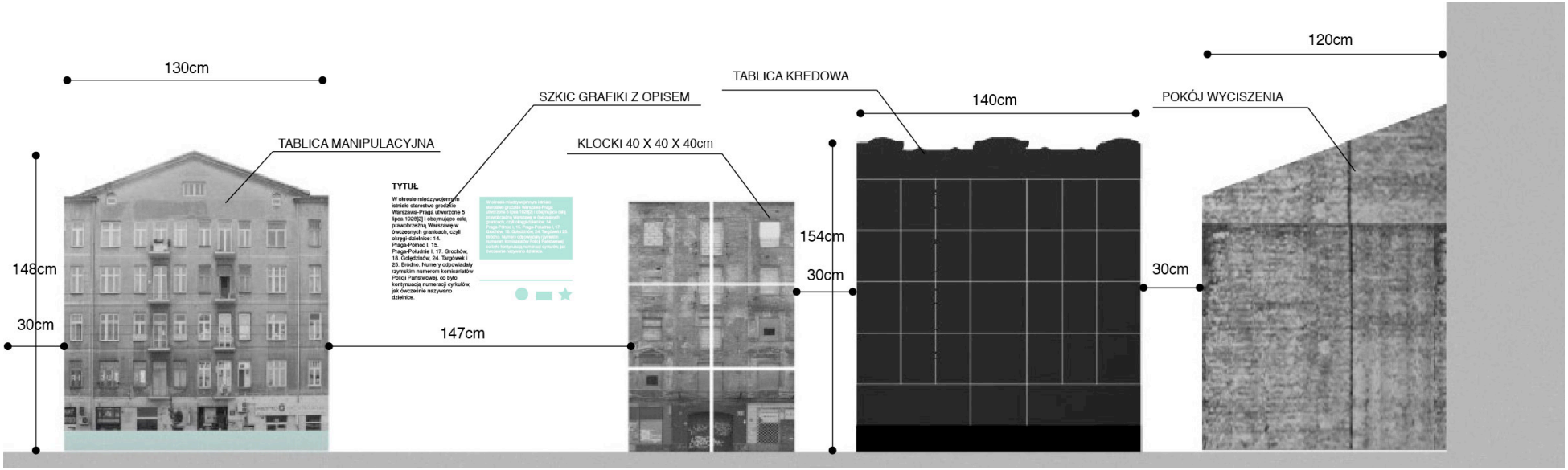

Rozmieszczenie i wymiary kamienic

1 KAMIENICE

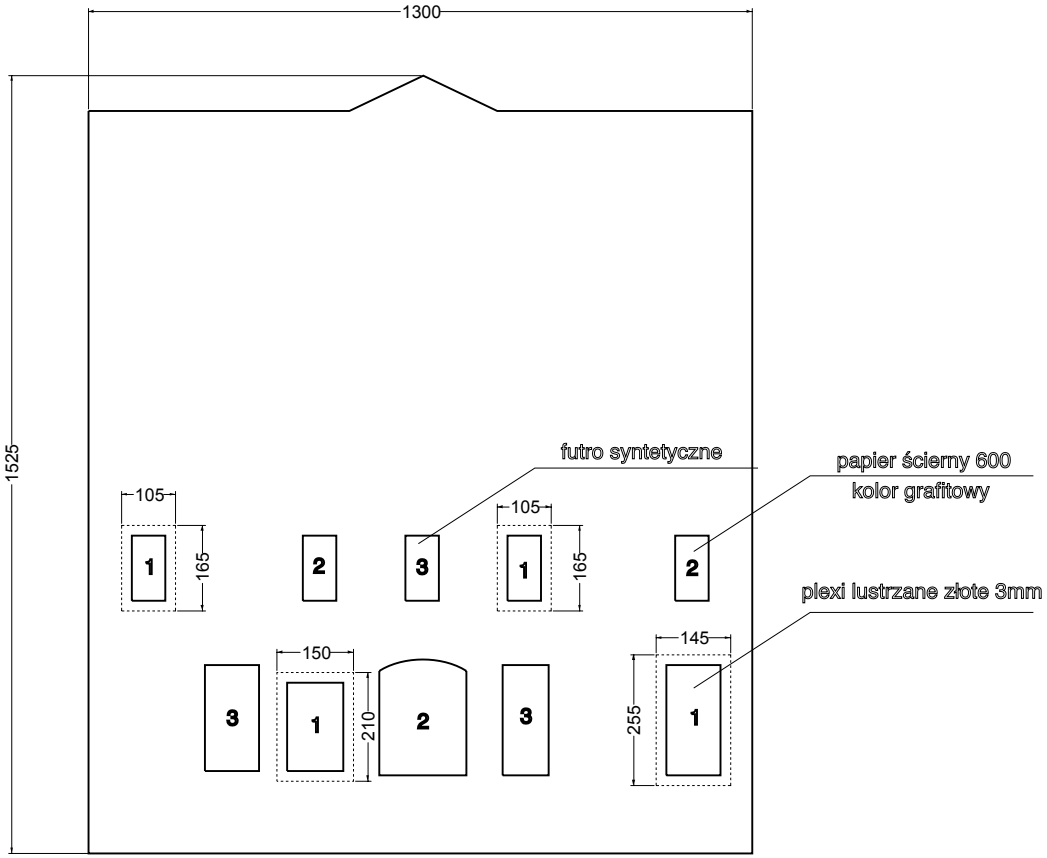

rozkład wypełnień otworów tablicy

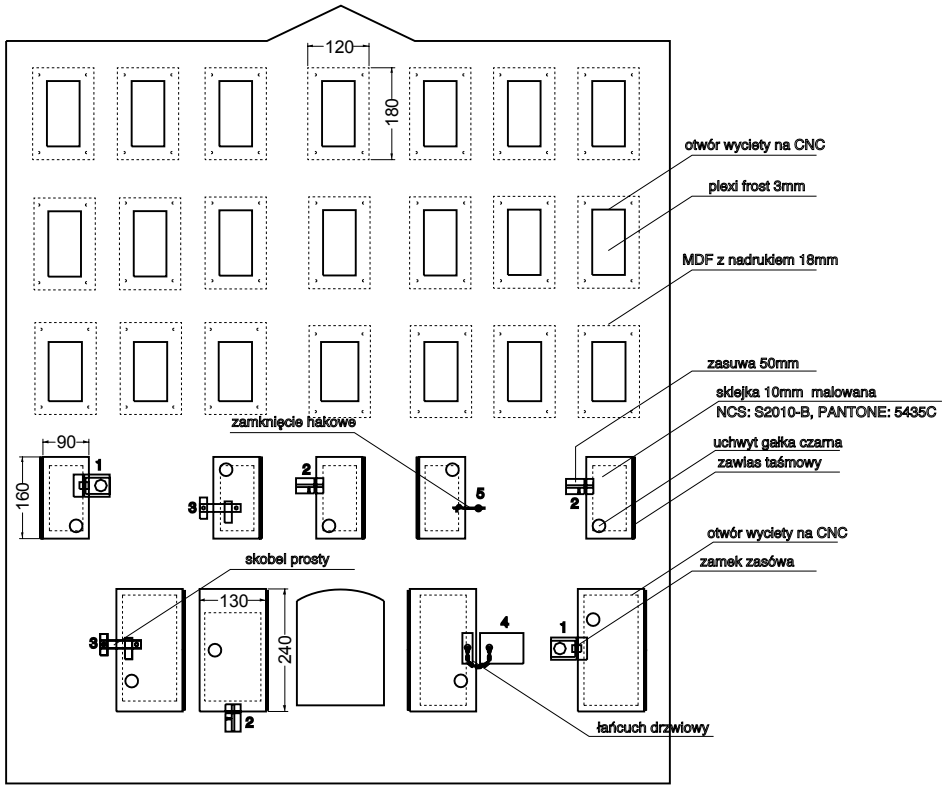

rozmieszczenie otworów i materiałów na tablicy

1	kamienica 1 tablica manipulacyjna
	projekt: Kosmos Project

1 KAMIENICE

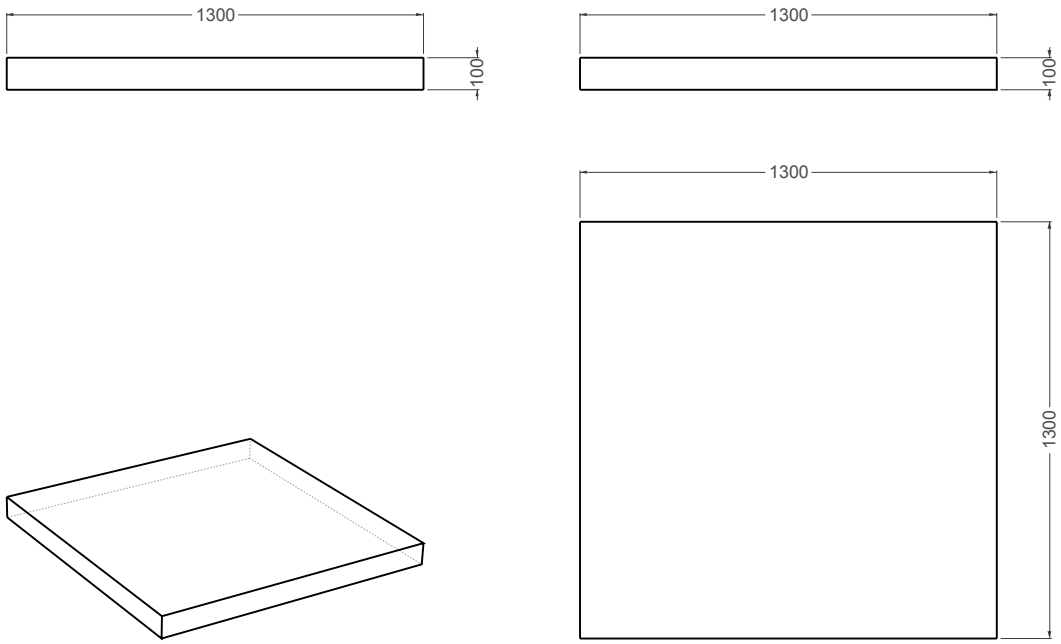

1	materac do kamienica 1
	projekt: Kosmos Project

1 KAMIENICE

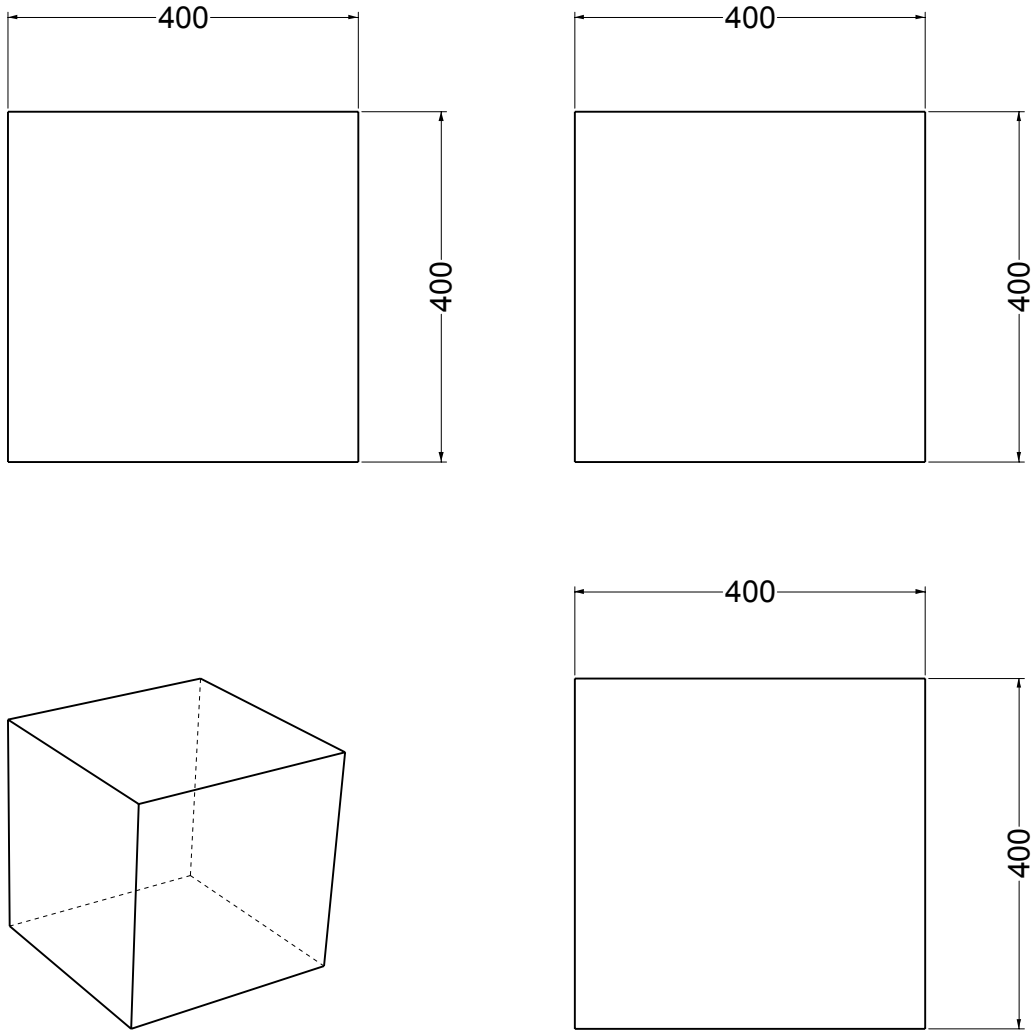

1	kamienica 2 klocki 400 x 400mm tapicerowane tkaniną z nadrukiem wypełnienie: pianka poliuretanowa
	projekt: Kosmos Project

1 KAMIENICE

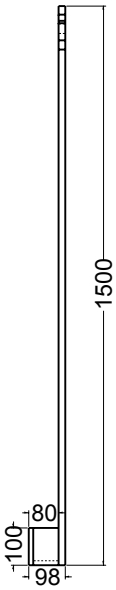

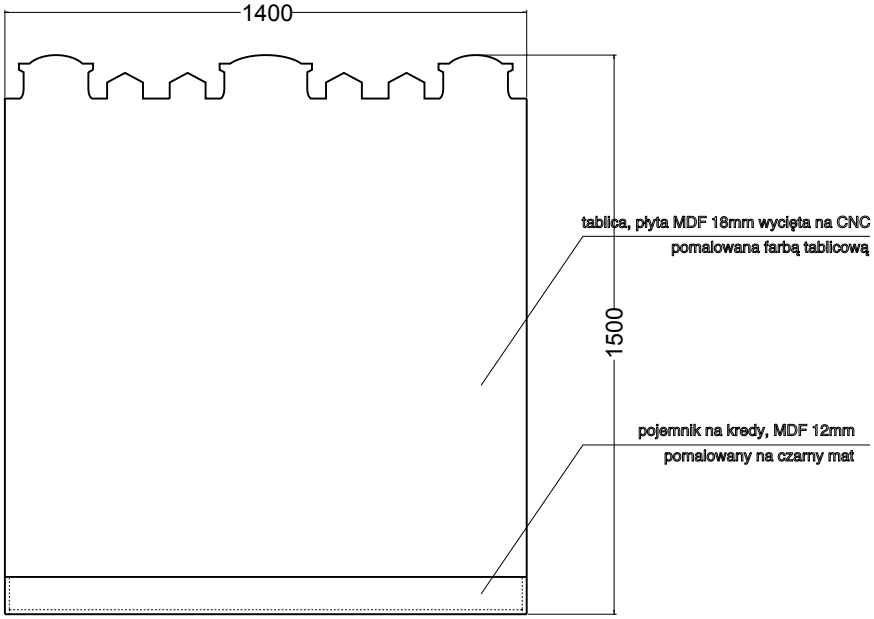

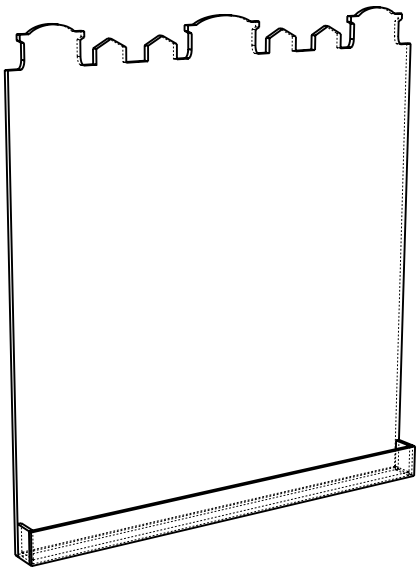

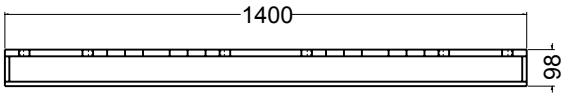

1	kamienica 3 tablica, płyta MDF 18mm, pomalowana farbą tablicową
	projekt: Kosmos Project

1 KAMIENICE

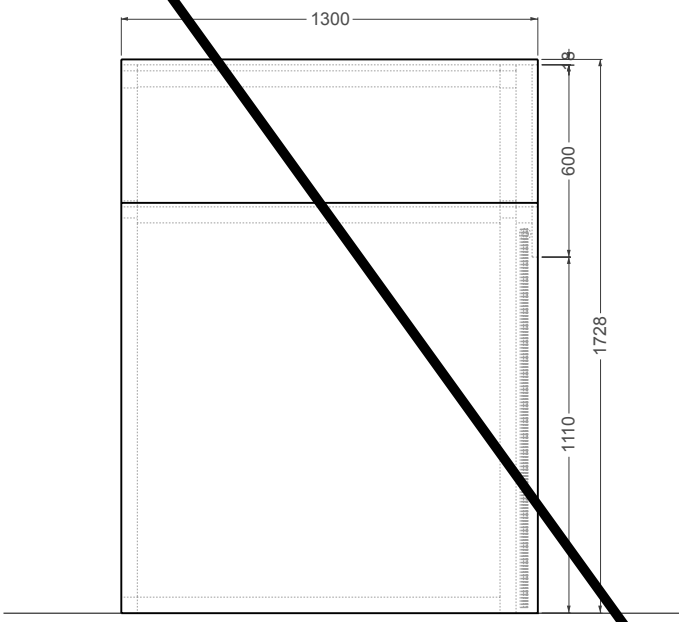

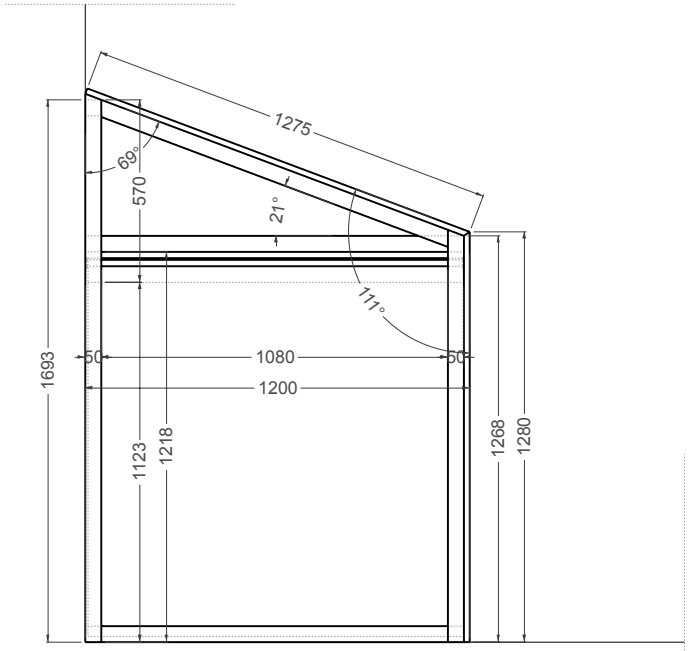

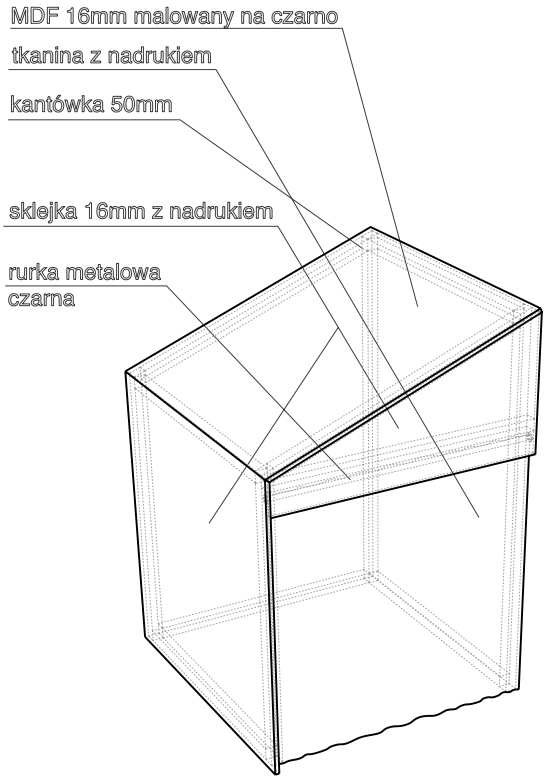

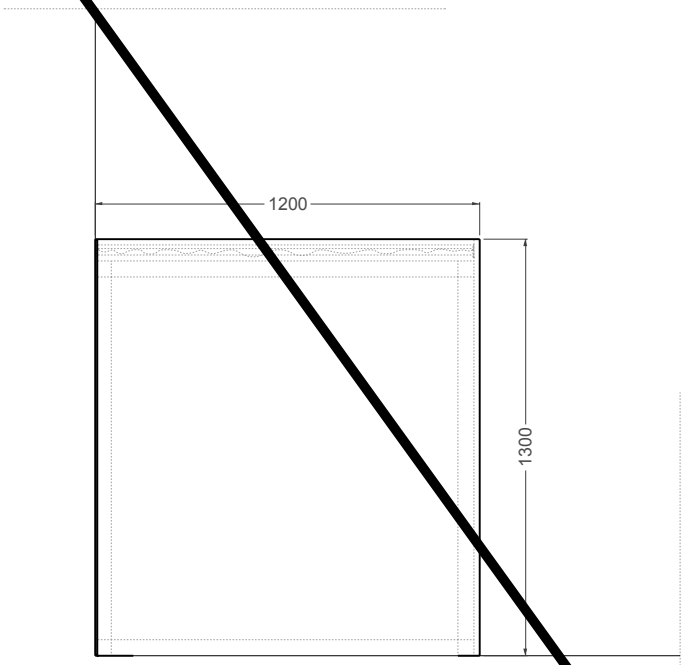

1	kamienica 4 miejsce wyciszenia
	projekt: Kosmos Project

1 KAMIENICE

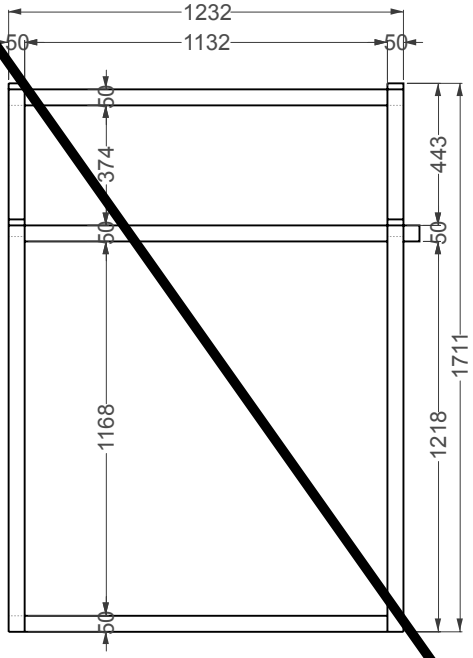

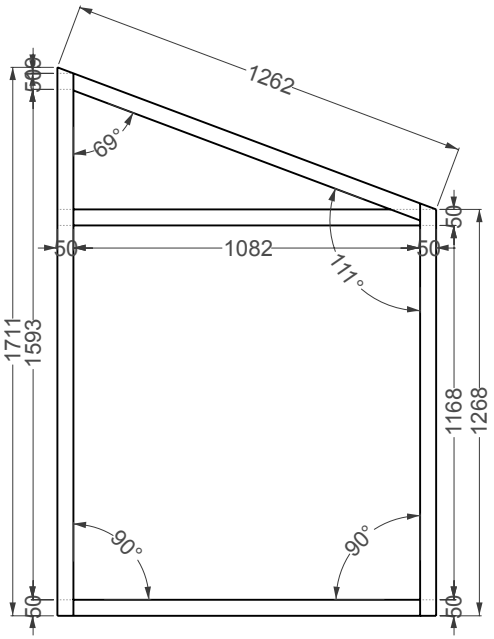

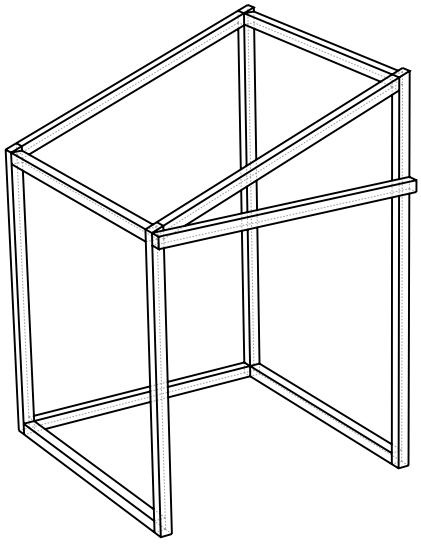

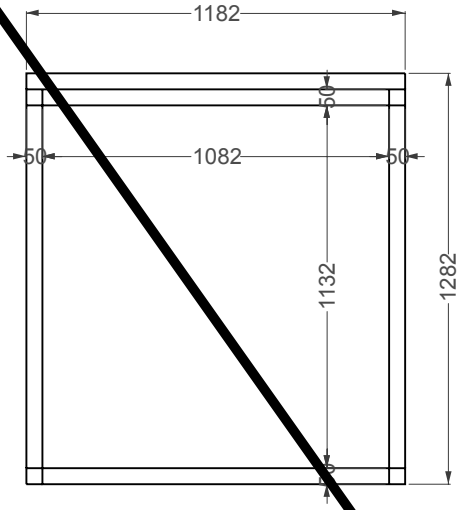

1	kamienica 4 miejsce wyciszenia konstrukcja kantówki 50mm
	projekt: Kosmos Project

1 KAMIENICE

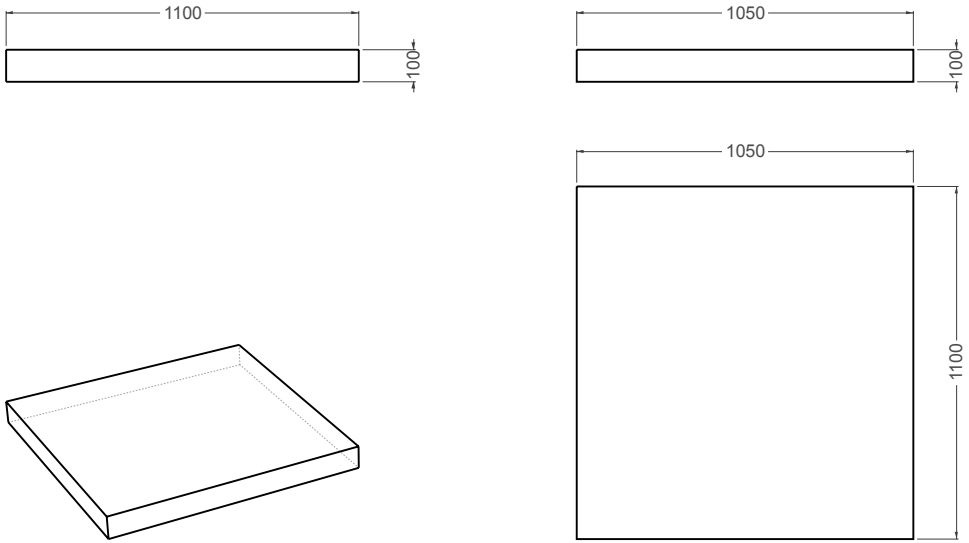

1	materac do kamienica 4
	projekt: Kosmos Project

Miasto Sensorycznie / 2 DWORZEC PETERSBURSKI

2 DWORZEC PETERSBURSKI

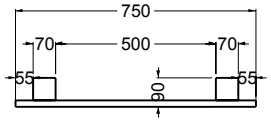

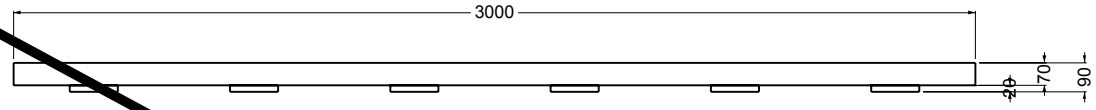

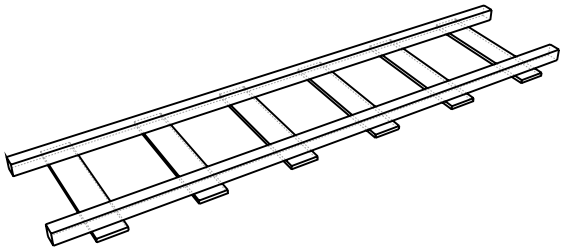

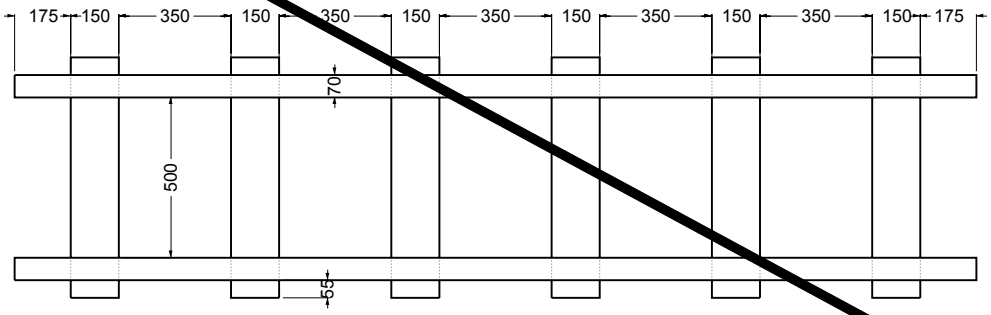

2	tory do ćwiczenia równowagi drewno sosnowe malowane na czarno

projekt: Kosmos Project

Miasto Sensorycznie / 3 PLAŻE PO PRAWEJ STRONIE WISŁY

3 PLAŻE PO PRAWEJ STRONIE WISŁY

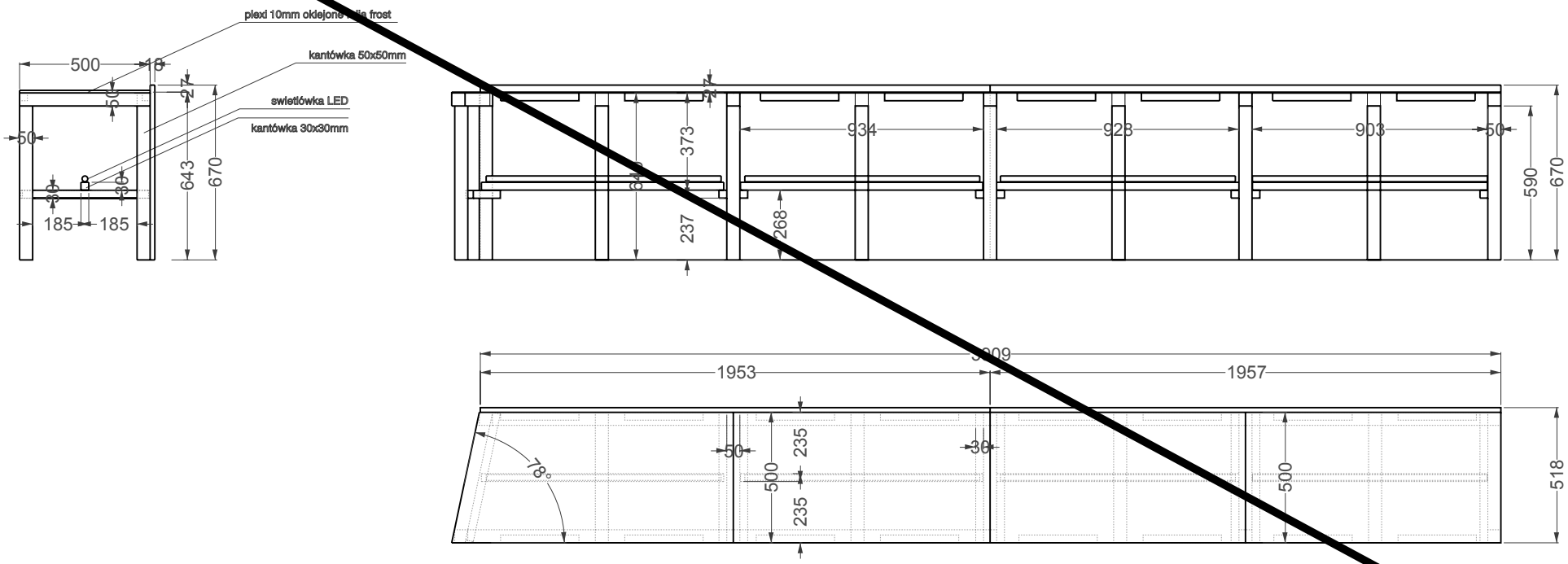

3	Blat z podswietlanym piaskiem

projekt: Kosmos Project

3 PLAŻE PO PRAWEJ STRONIE WISŁY

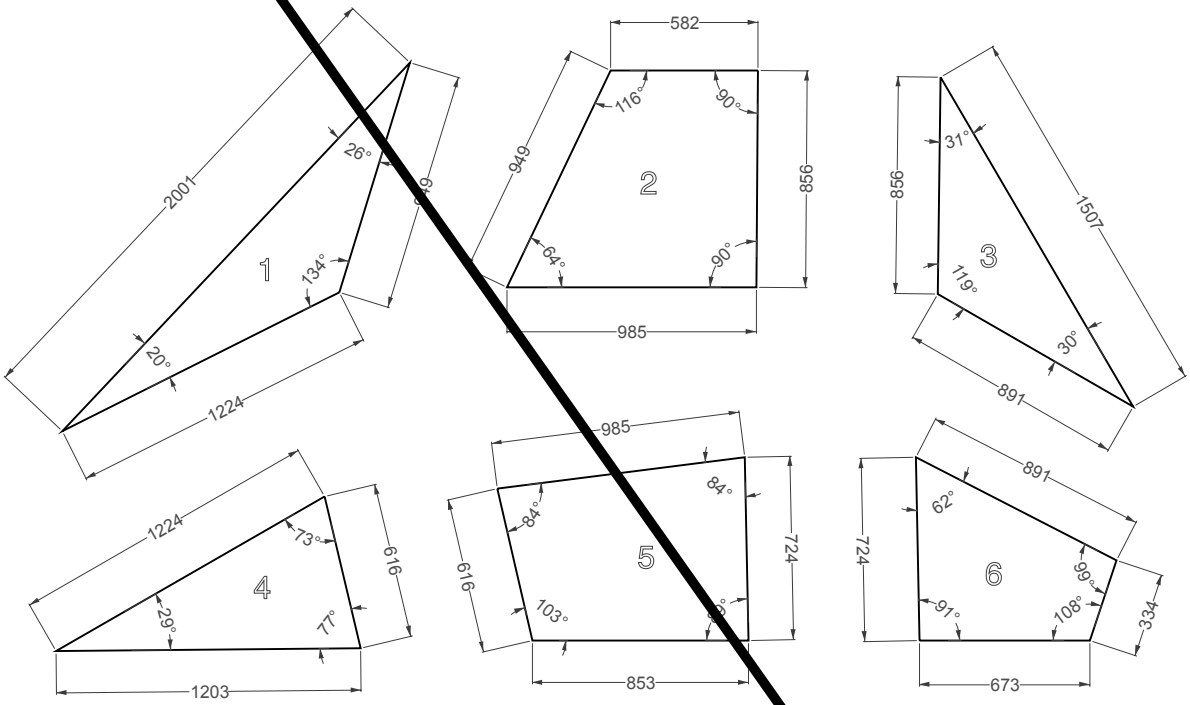

3	Góra 1 - elementy ze sklejki - wymiar

projekt: Kosmos Project

3 PLAŻE PO PRAWEJ STRONIE WISŁY

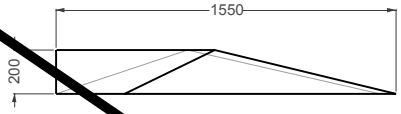

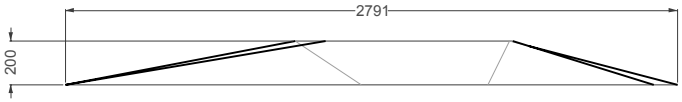

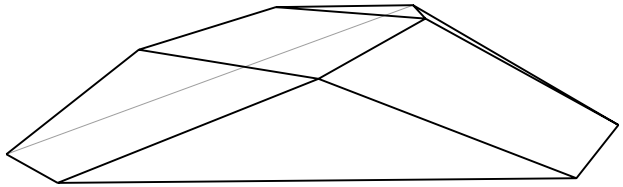

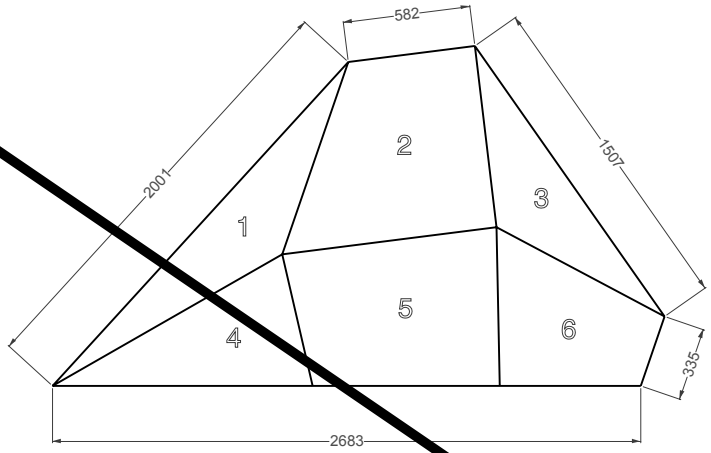

3	Góra 1- wymiary
	projekt: Kosmos Project

3 PLAŻE PO PRAWEJ STRONIE WISŁY

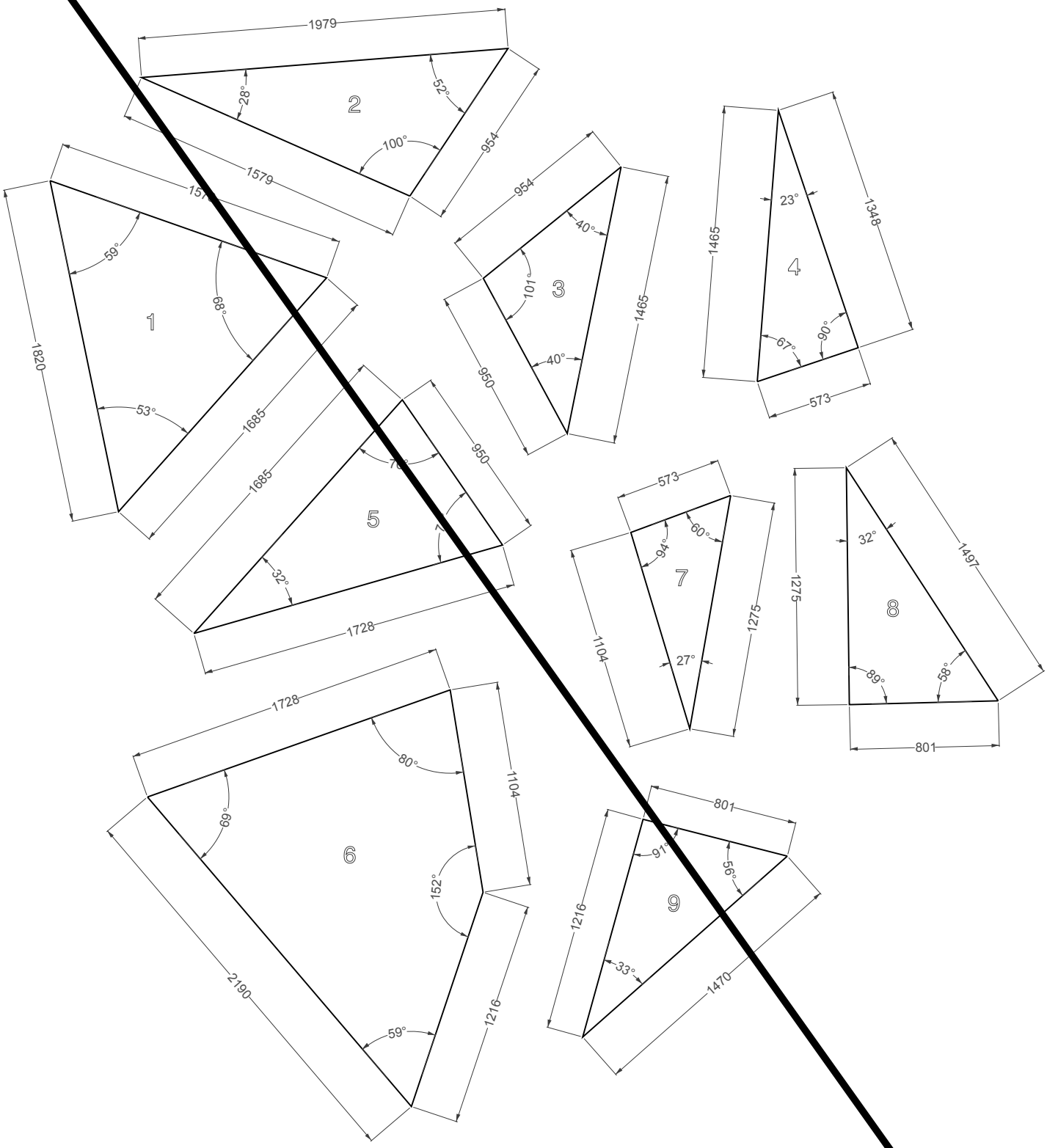

3	Góra 2 - elementy ze sklejki - wymiar
projekt: Kosmos Project	

3 PLAŻE PO PRAWEJ STRONIE WISŁY

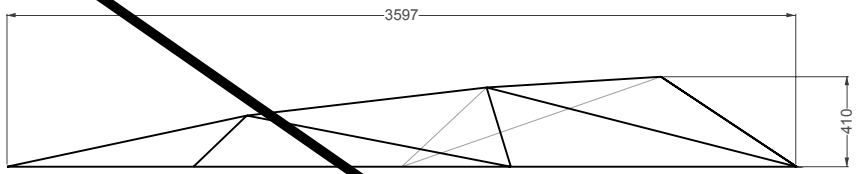

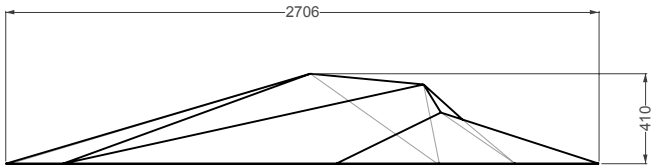

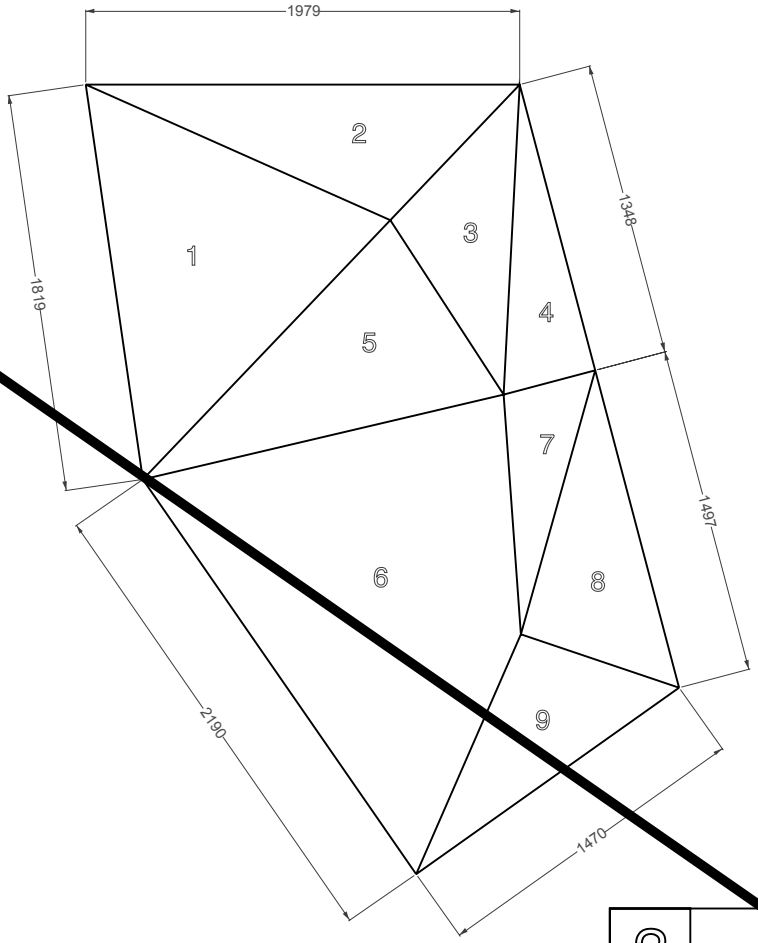

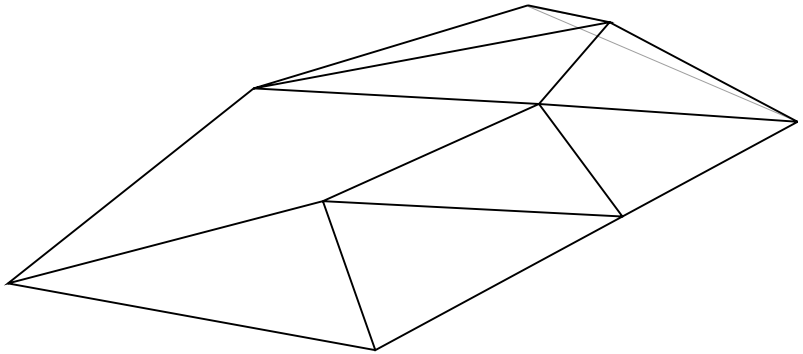

3	Góra 2 - wymiary
	projekt: Kosmos Project

3 PLAŻE PO PRAWEJ STRONIE WISŁY

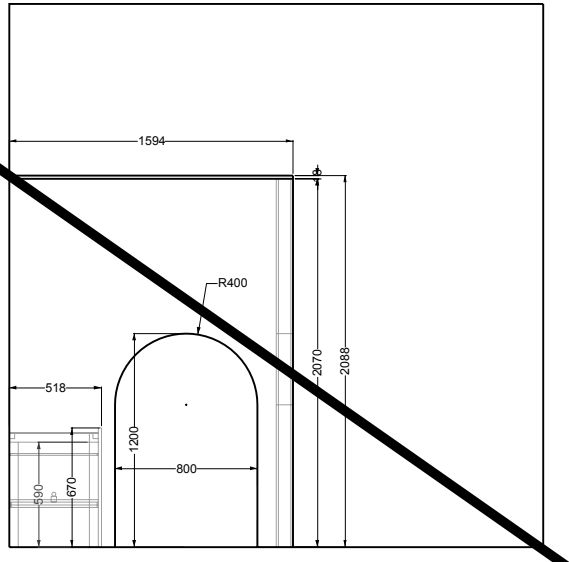

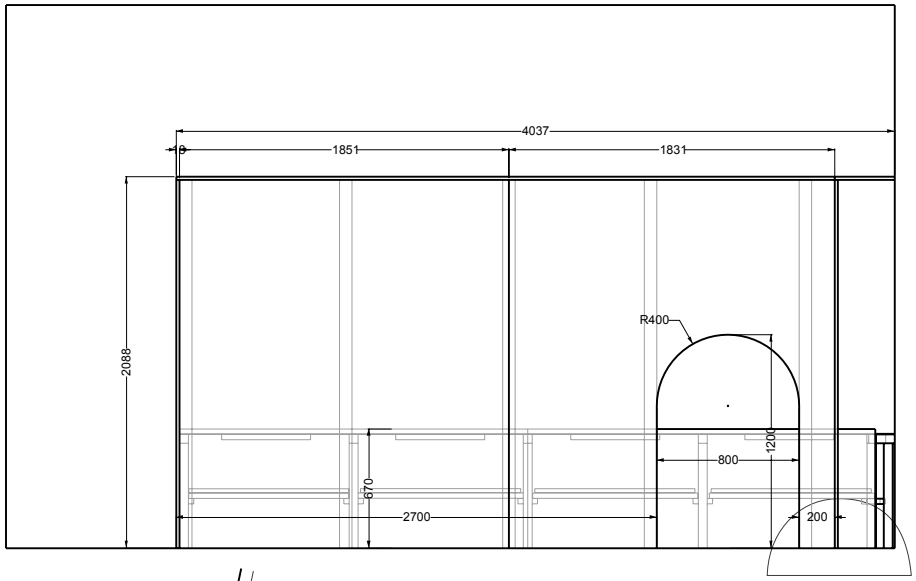

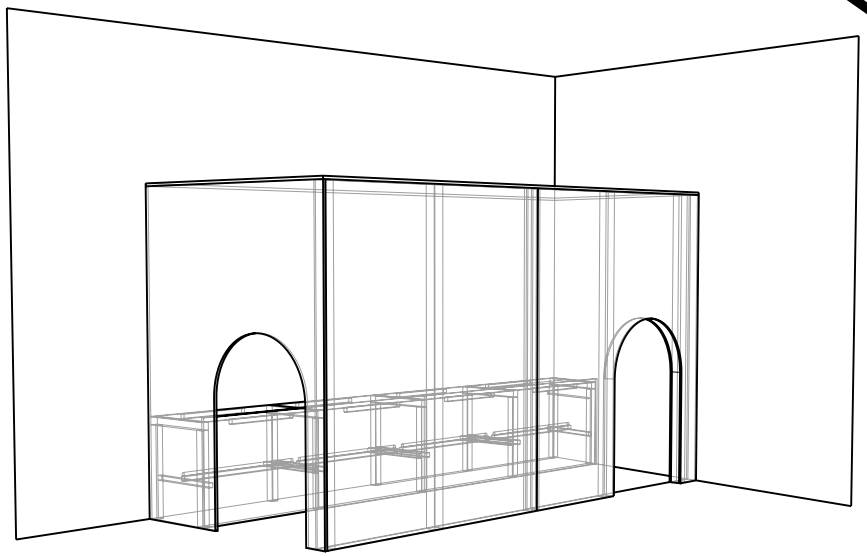

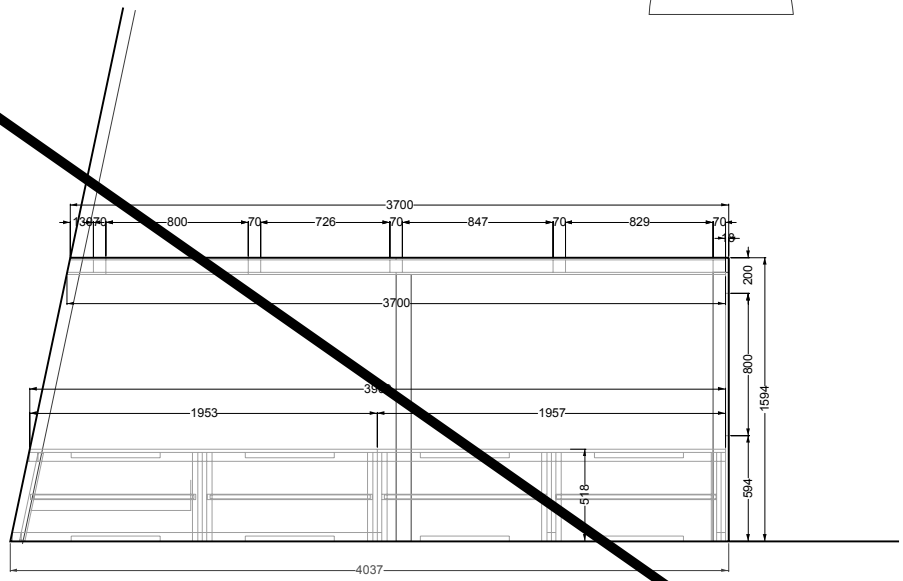

3	Tunel z podswietlanym piaskiem wykonany z kantówek oraz płyty MDF
	projekt: Kosmos Project

Miasto Sensorycznie / 4 PARK SKARYSZEWSKI

4 PARK SKARYSZEWSKI

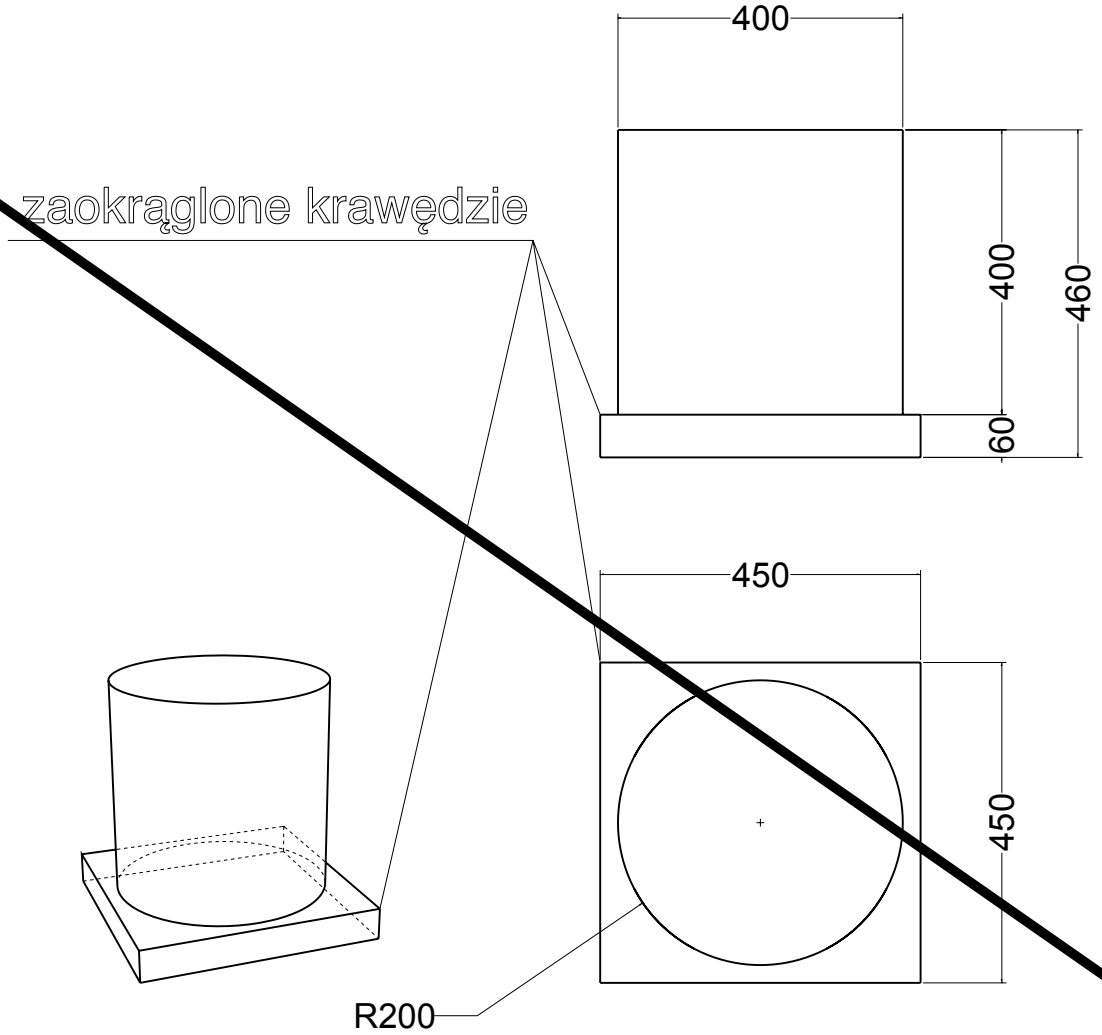

4	postument / park / tancerka pomalowany na biało, farbą zmywalną
	projekt: Kolanos Project

Miasto Sensorycznie / 5 FABRYKA E. WEDEL

5 FABRYKA E.WEDEL

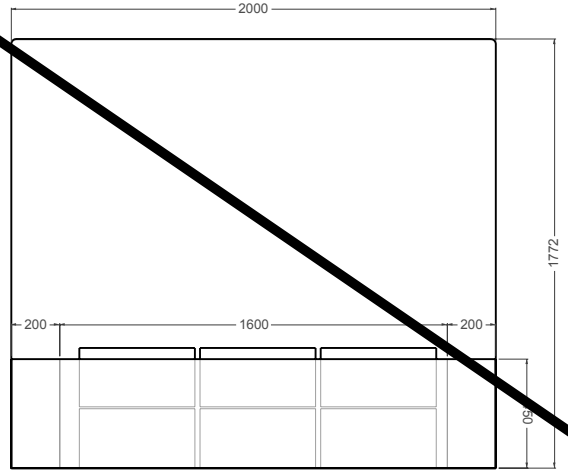

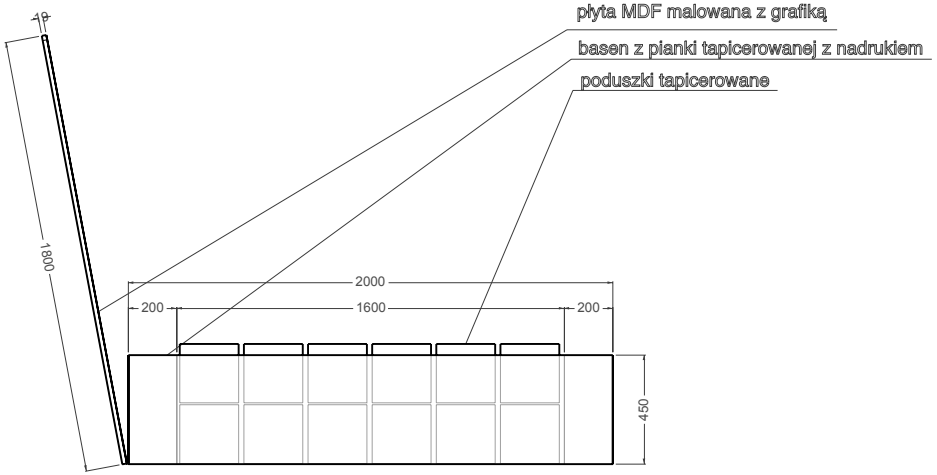

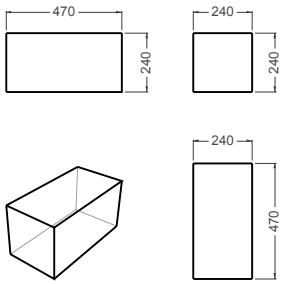

poduszki tapicerowane

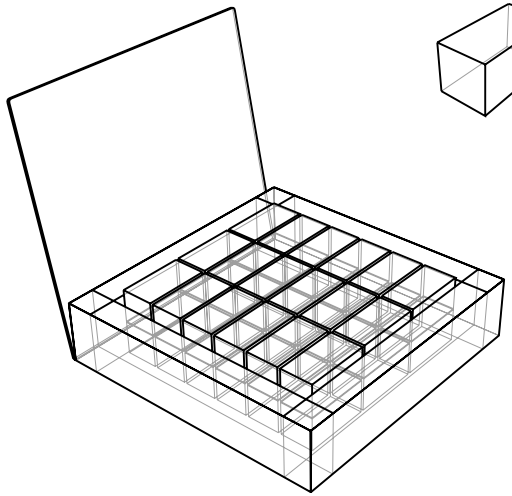

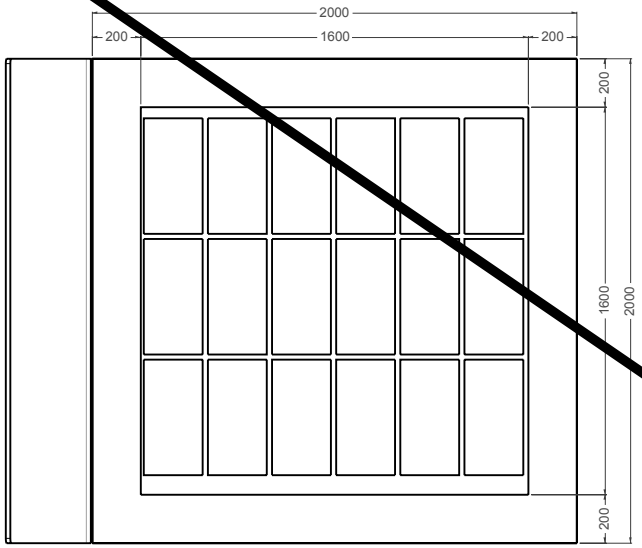

5	Basen i poduszki w kształcie ptasiego melczka

projekt: Kosmos Project

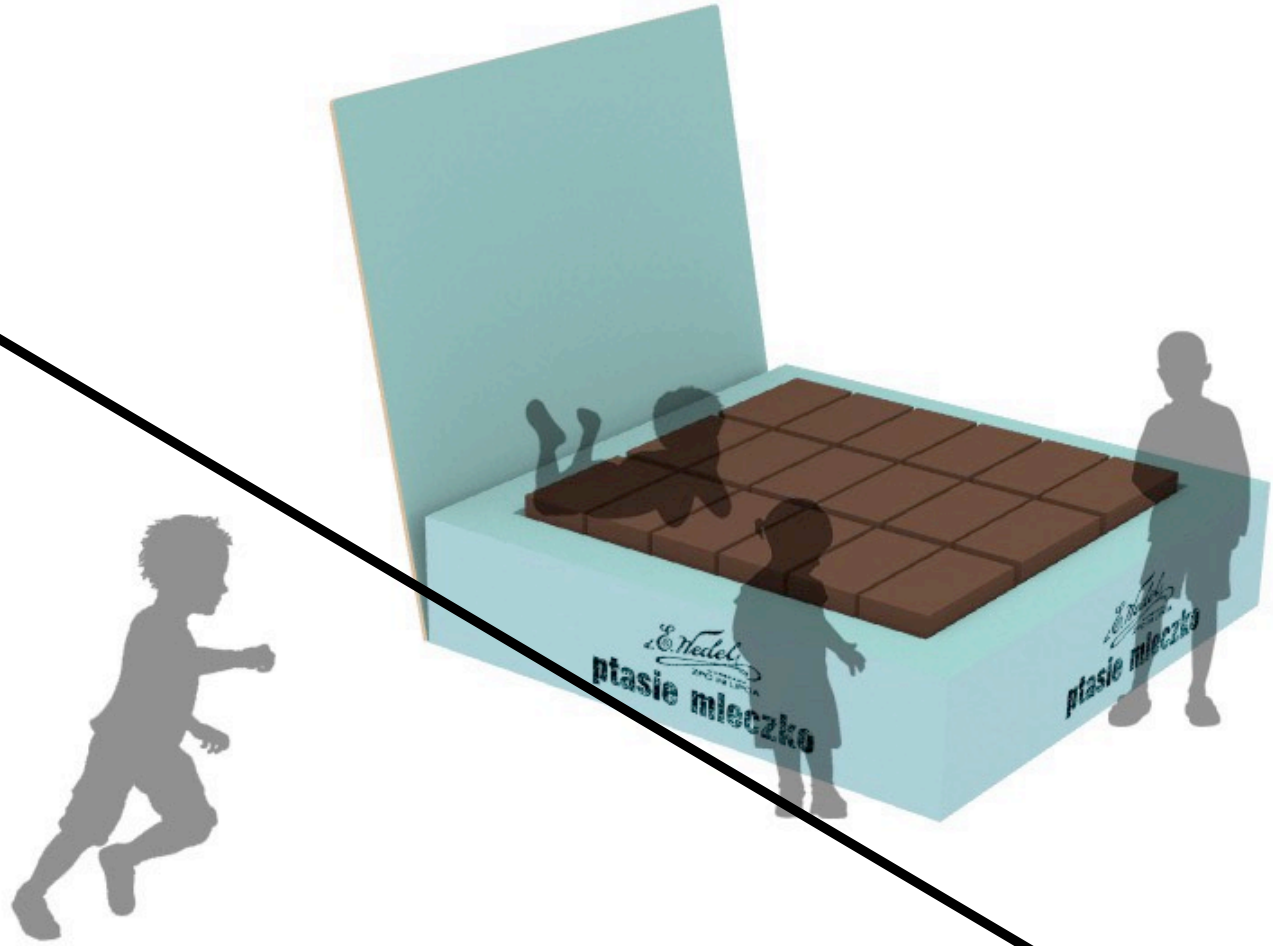
E. Wedel
ptasie mleczko
ptasie mleczko

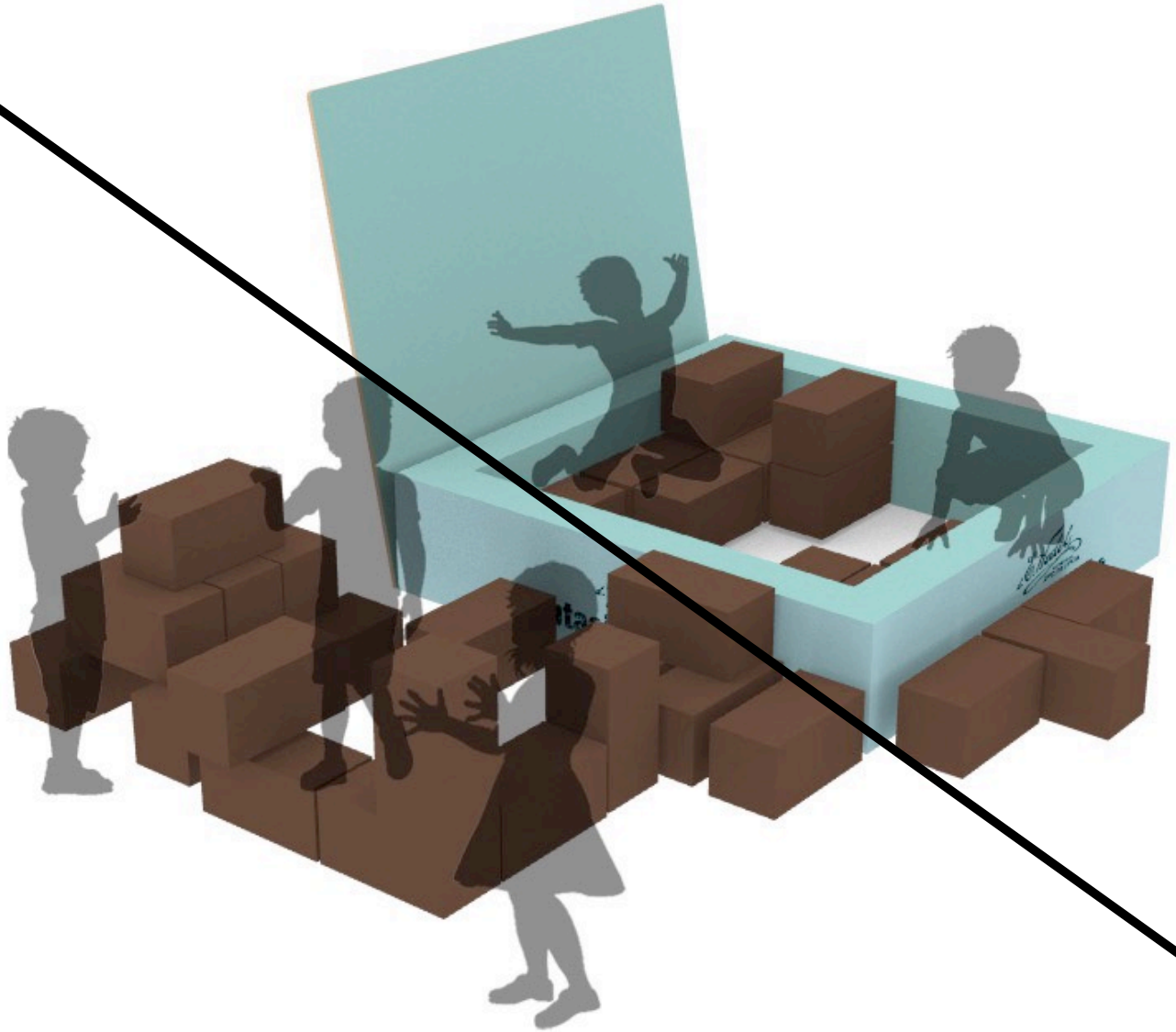

Miasto Sensorycznie / 6 WIELOKULTUROWA PRAGA

6 WIELOKULTUROWA PRAGA

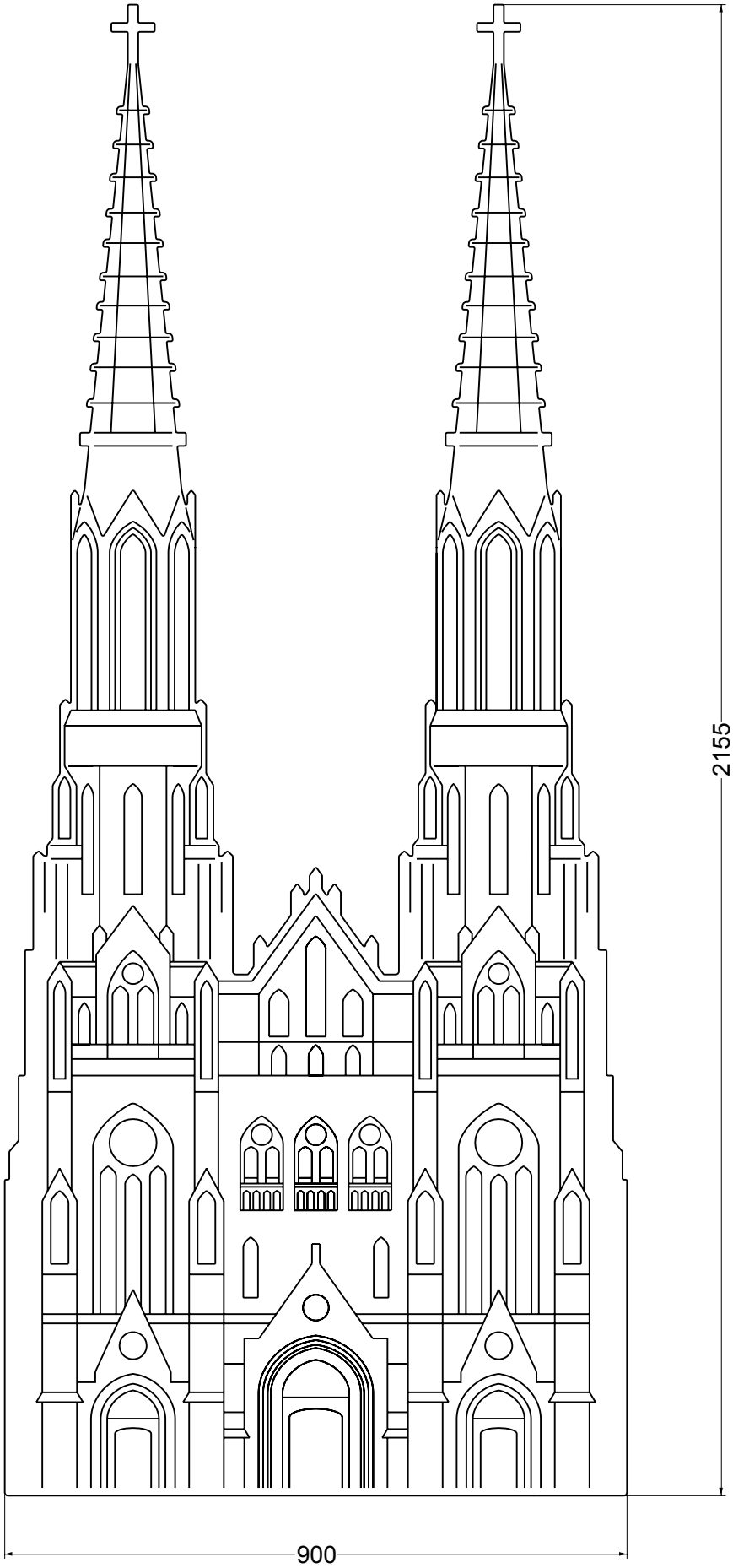

6	Fasada katedry św. Floriana płyta MDF 18mm, frezowana
	projekt: Kosmos Project

6 WIELOKULTUROWA PRAGA

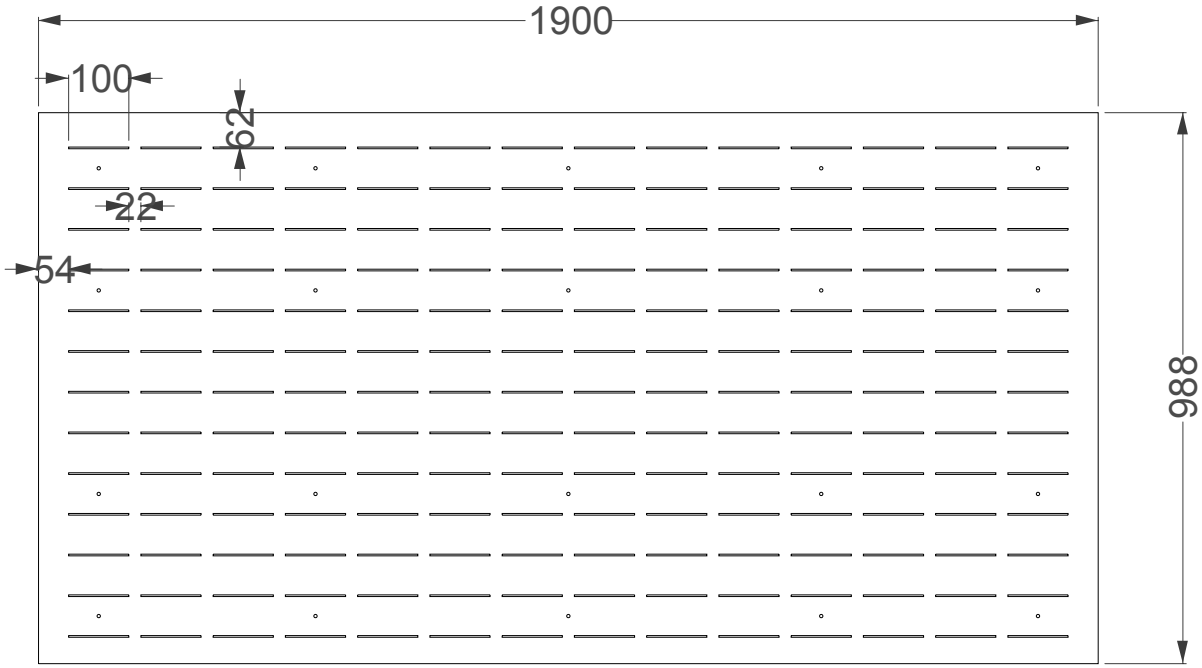

6	**Katedra św. Floriana** Zawiesia do taśm sklejka 16 mm wycinana na CNC zwieszona z sufitu
	projekt: Kosmos Project

PRZESTRZEŃ WYSTAWY / PRZEGRODY

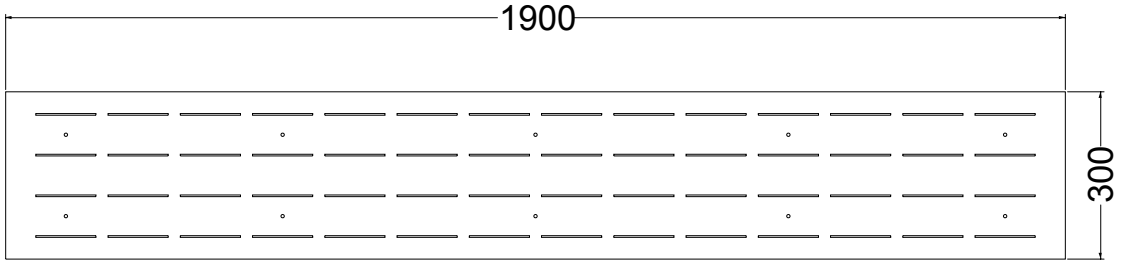

2 szt

	Przegrody na wystawie Zawiesia do taśm zwieszona z sufitu
	projekt: Kosmos Project

6 WIELOKULTUROWA PRAGA

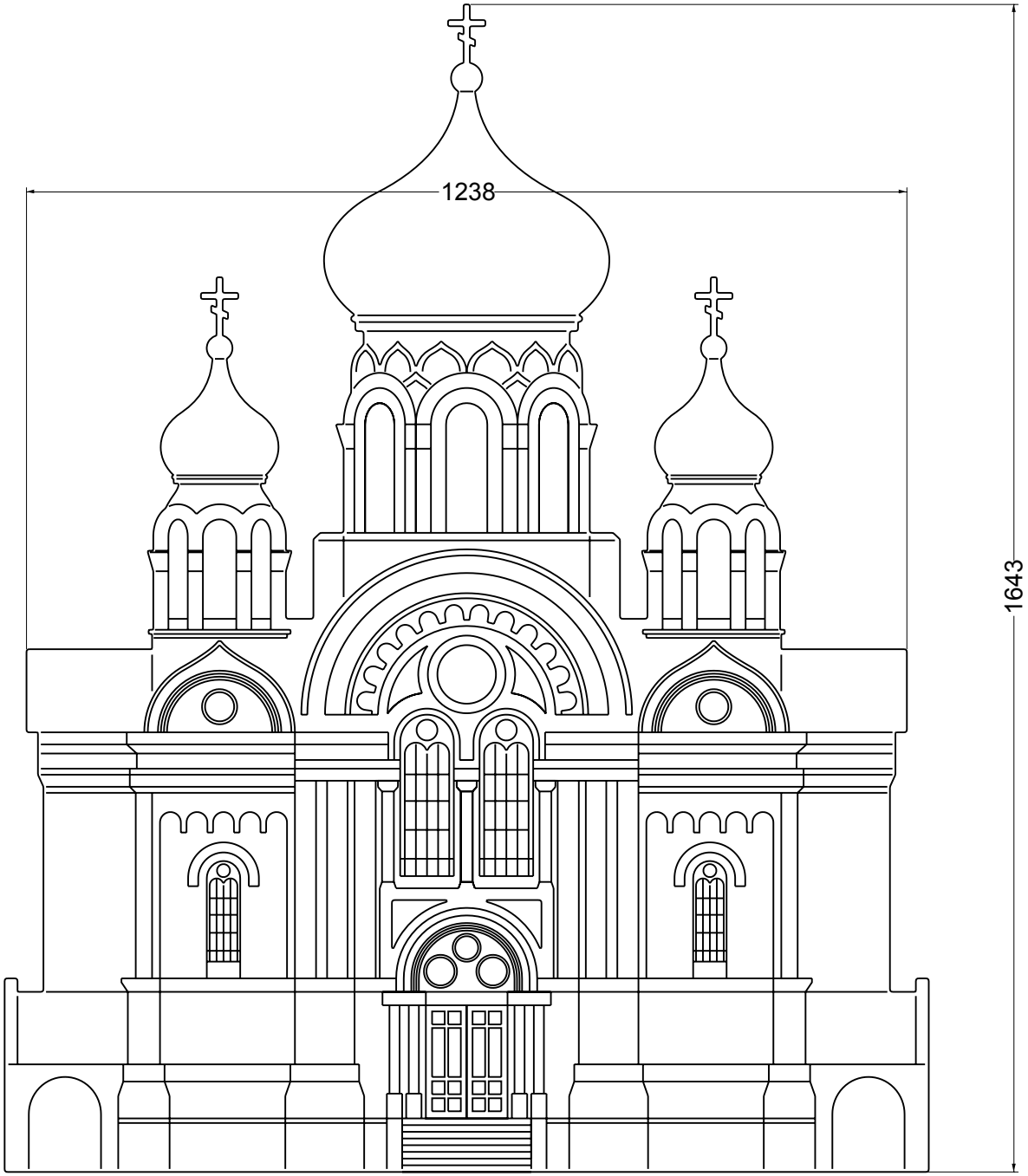

6	Fasada cerkwi św. Marii Magdaleny płyta MDF 18mm, frezowana
	projekt: Kosmos Project

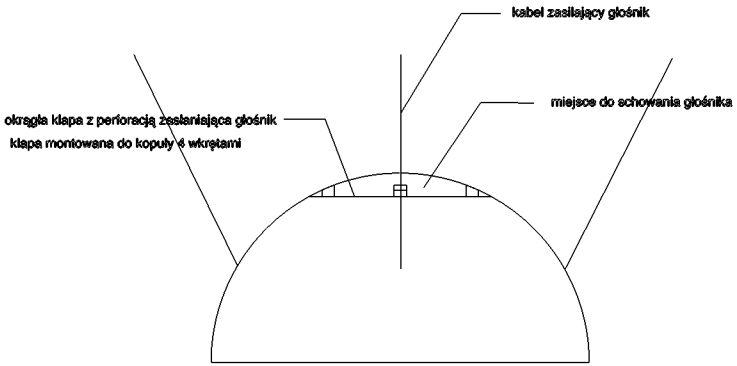

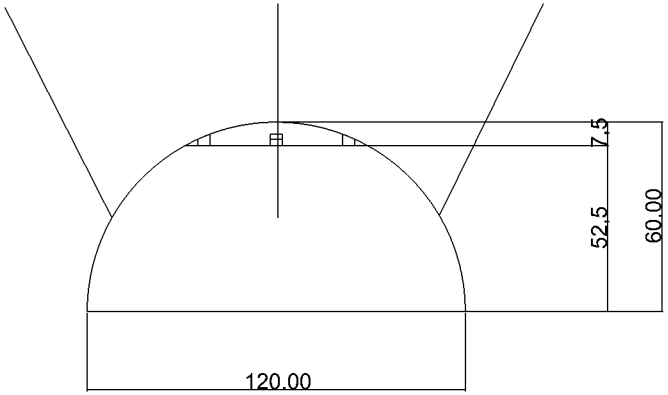

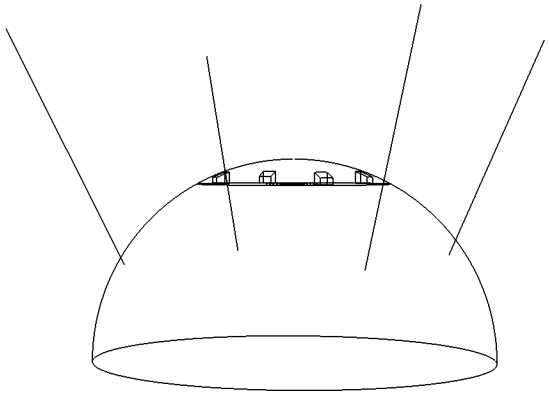

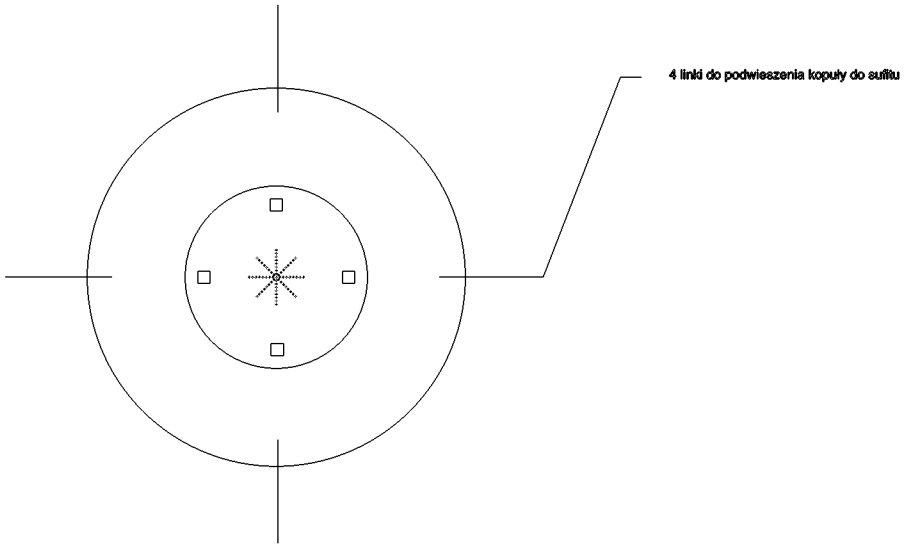

Cerkiew św. Marii Magdaleny

6 WIELOKULTUROWA PRAGA

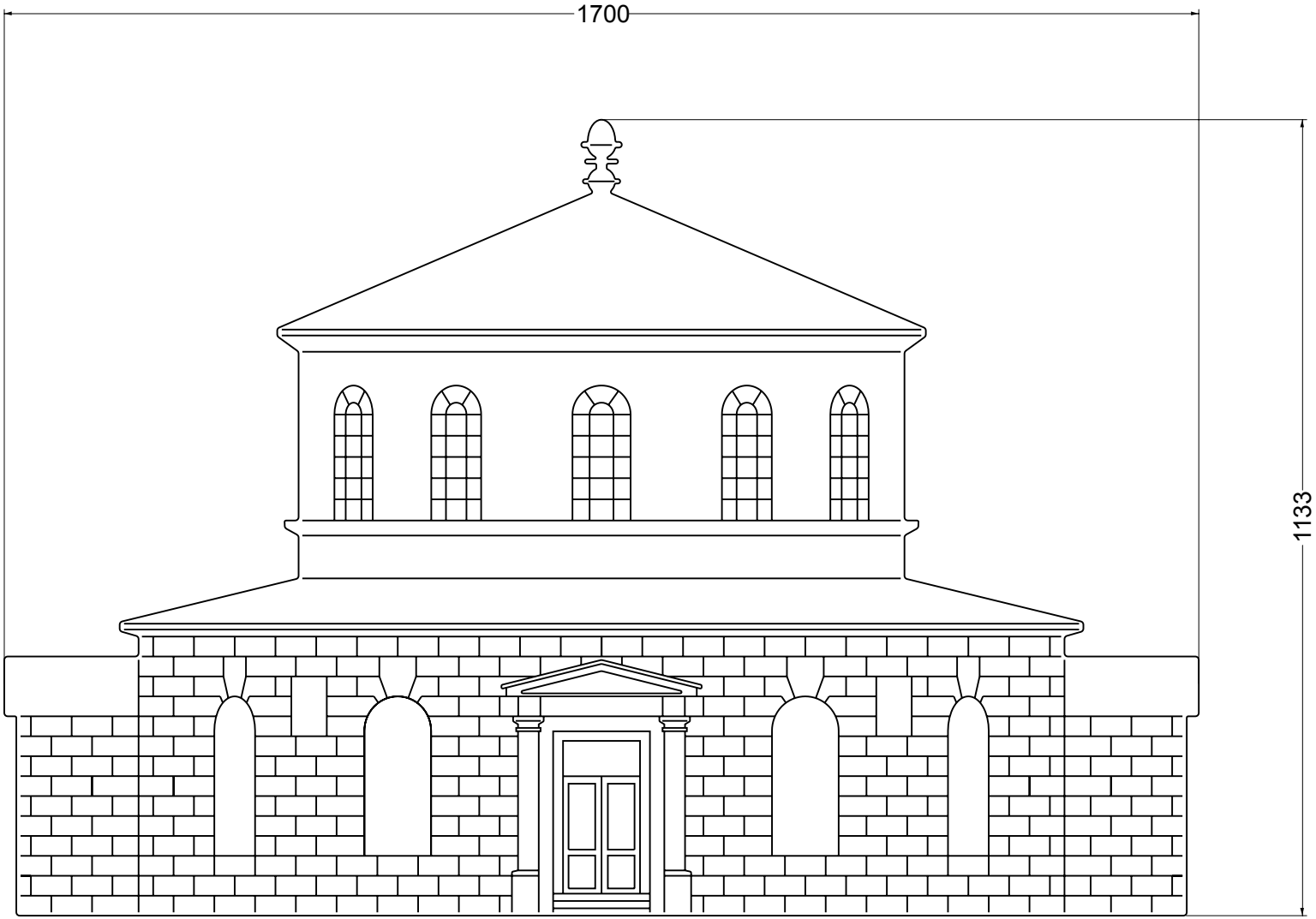

6	Fasada nieistniejącej synagogi przy ul. Szerokiej płyta MDF 18mm, frezowana
	projekt: Kosmos Project

Miasto Sensorycznie / 7 FABRYKA GNOM

Wizualizacja klocków

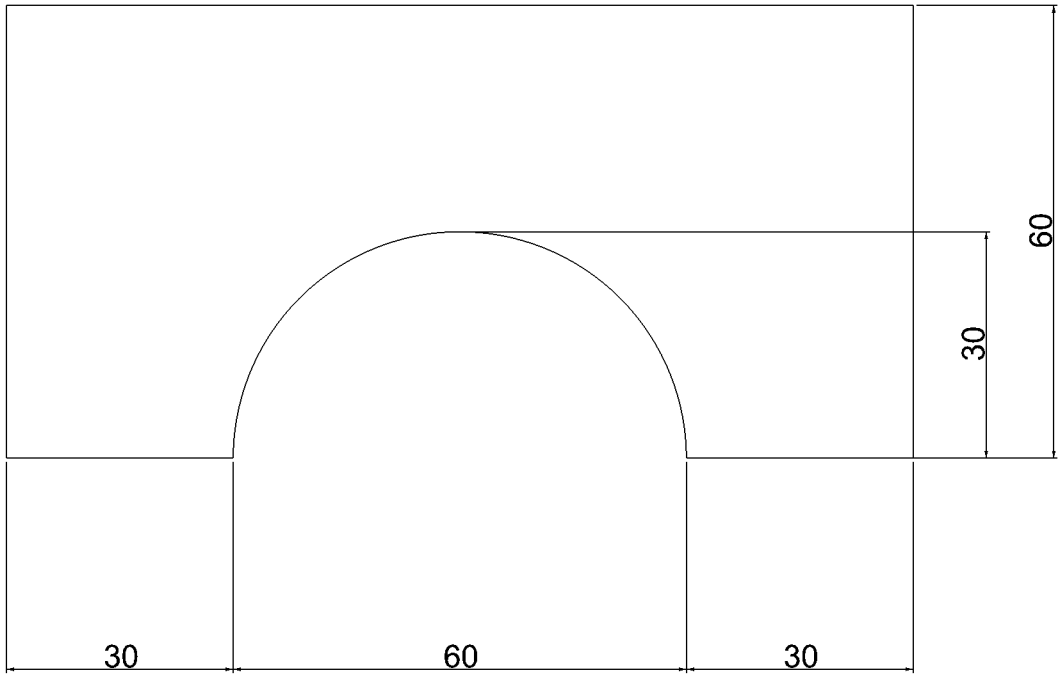

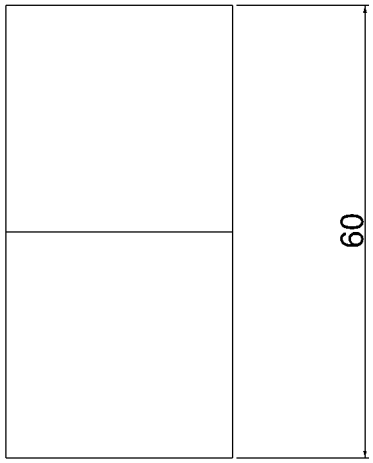

materiał wykonania :
pianka poliuretanowa
lub pianka poliuretanowa
tapicerowana

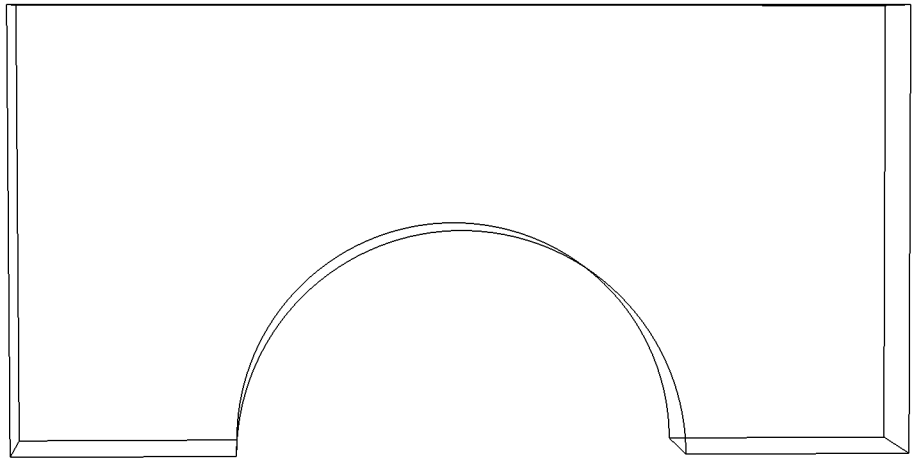

Instalacja Fabryka GNOM
klocek 1

materiał wykonania :
pianka poliuretanowa
lub pianka poliuretanowa
tapicerowana

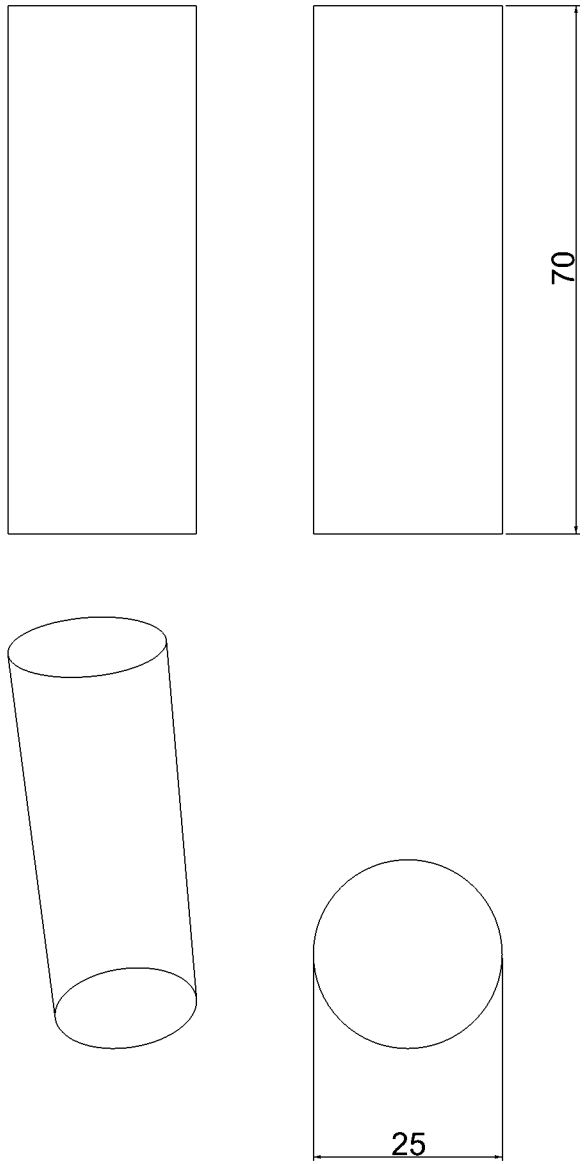

Instalacja Fabryka GNOM
klocek 2

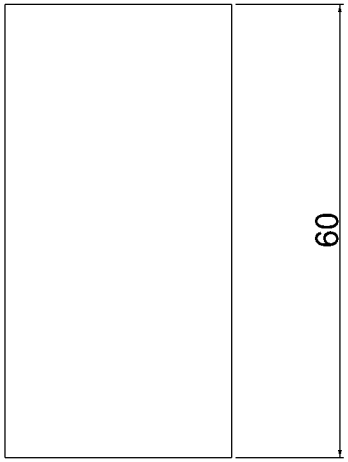

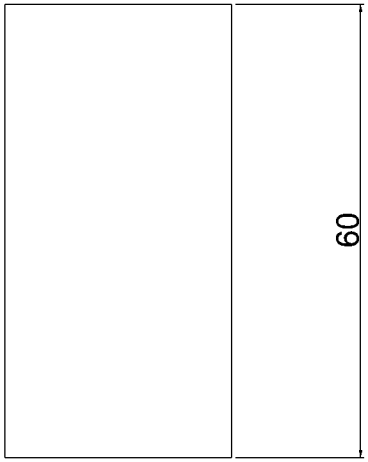

materiał wykonania :
pianka poliuretanowa
lub pianka poliuretanowa
tapicerowana

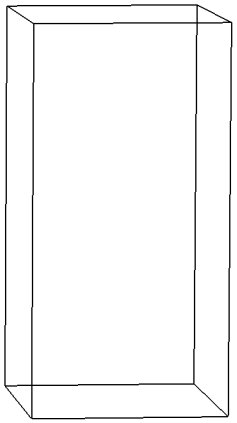

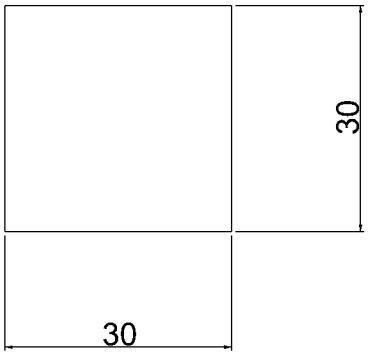

Instalacja Fabryka GNOM
klocek 3

materiał wykonania :
pianka poliuretanowa
lub pianka poliuretanowa
tapicerowana

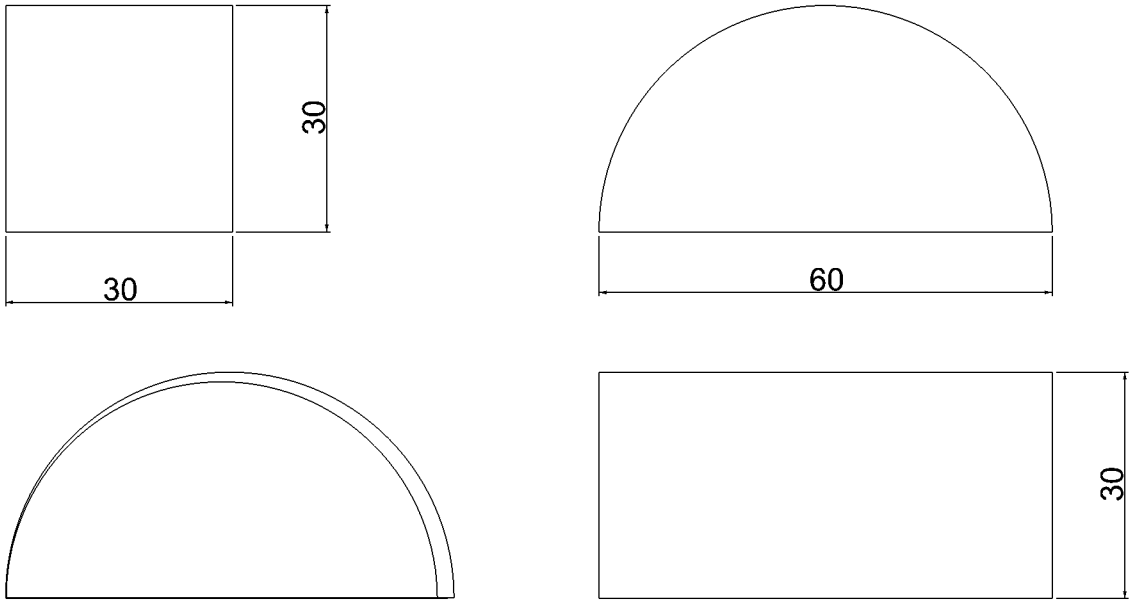

Instalacja Fabryka GNOM
klocek 4

materiał wykonania :
pianka poliuretanowa
lub pianka poliuretanowa
tapicerowana

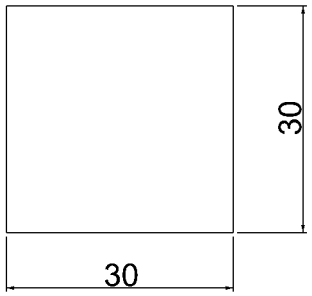

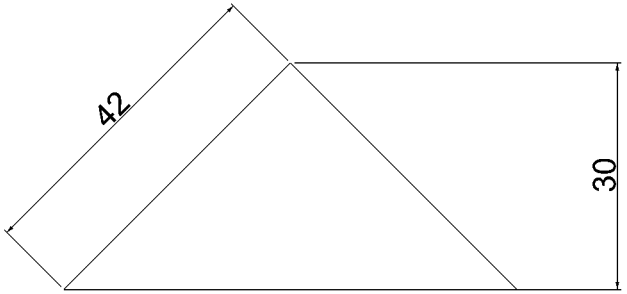

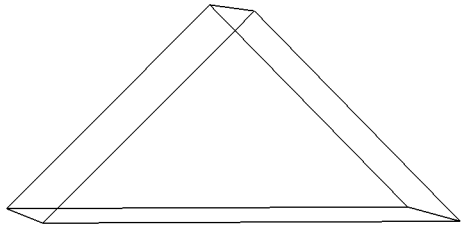

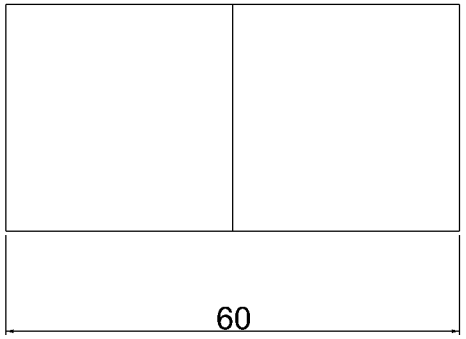

Instalacja Fabryka GNOM
klocek 5

materiał wykonania :
pianka poliuretanowa
lub pianka poliuretanowa
tapicerowana

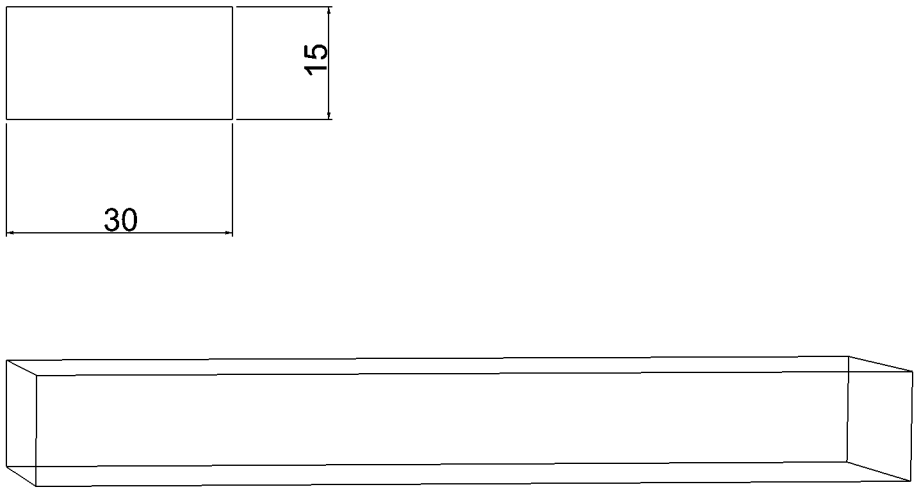

Instalacja Fabryka GNOM
klocek 6

Miasto Sensorycznie / PENTHOUSE

Penthouse - aktywność

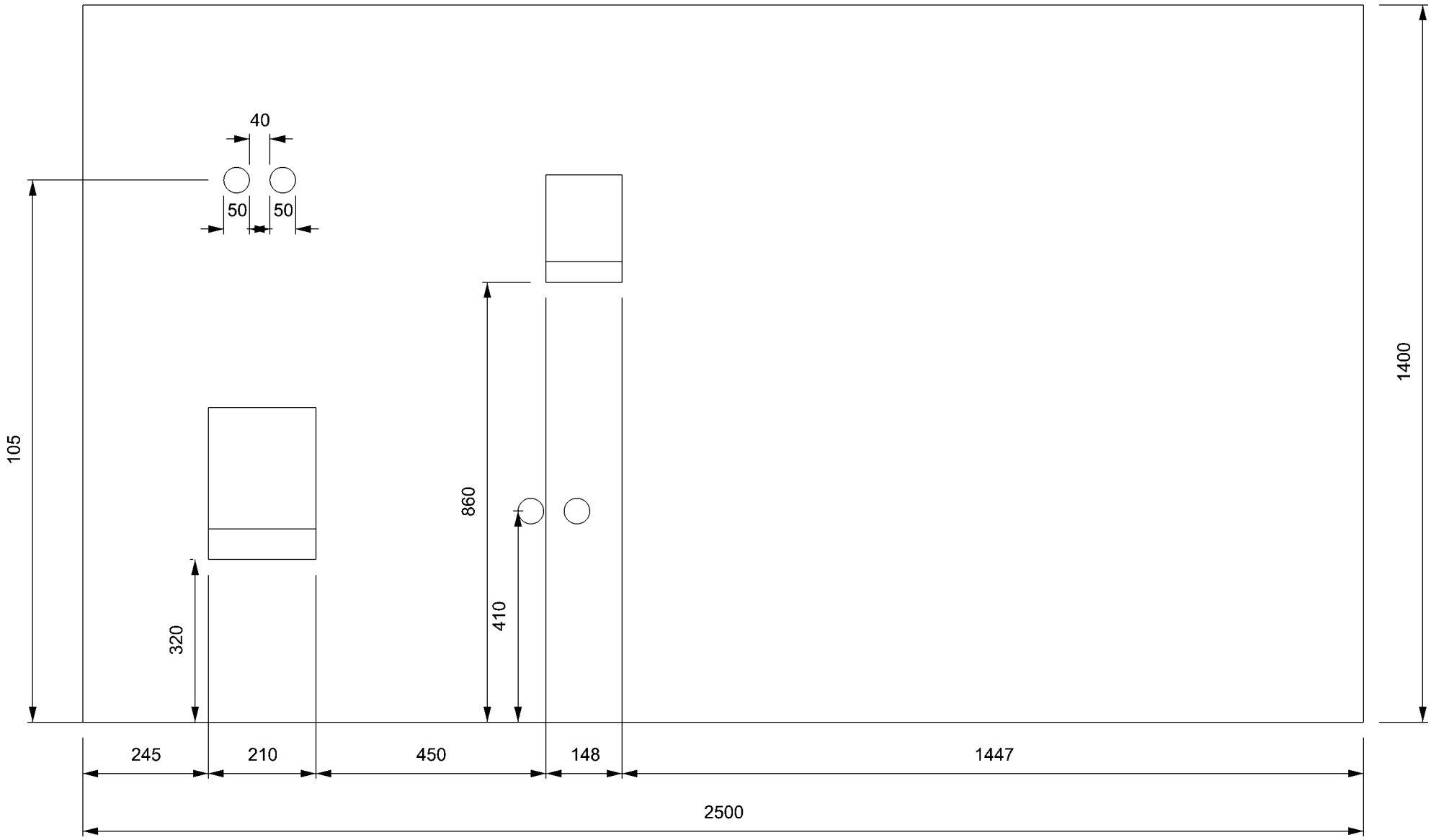

widok ściany

Penthouse - aktywność

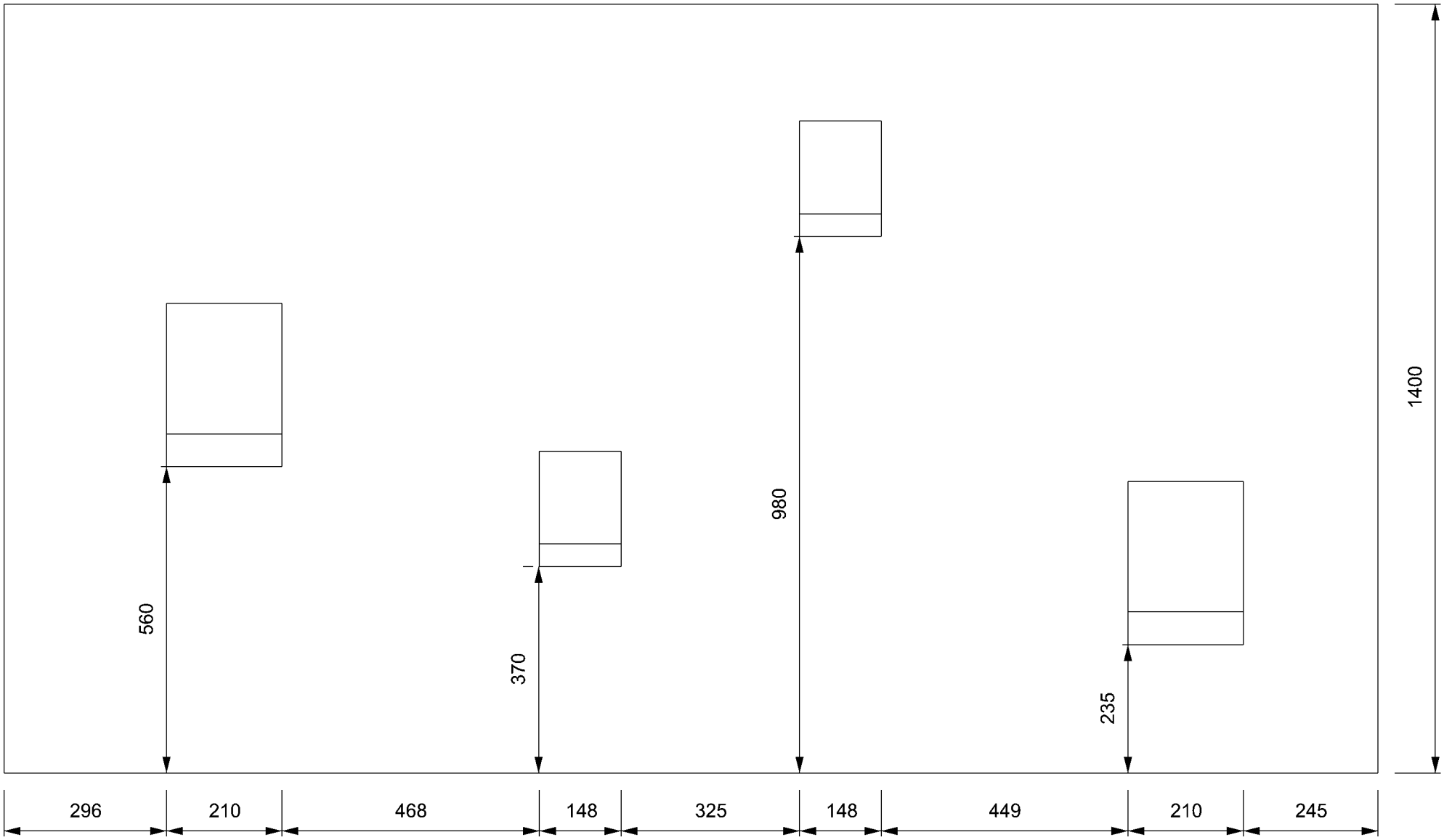

widok ściany

Penthouse - aktywność

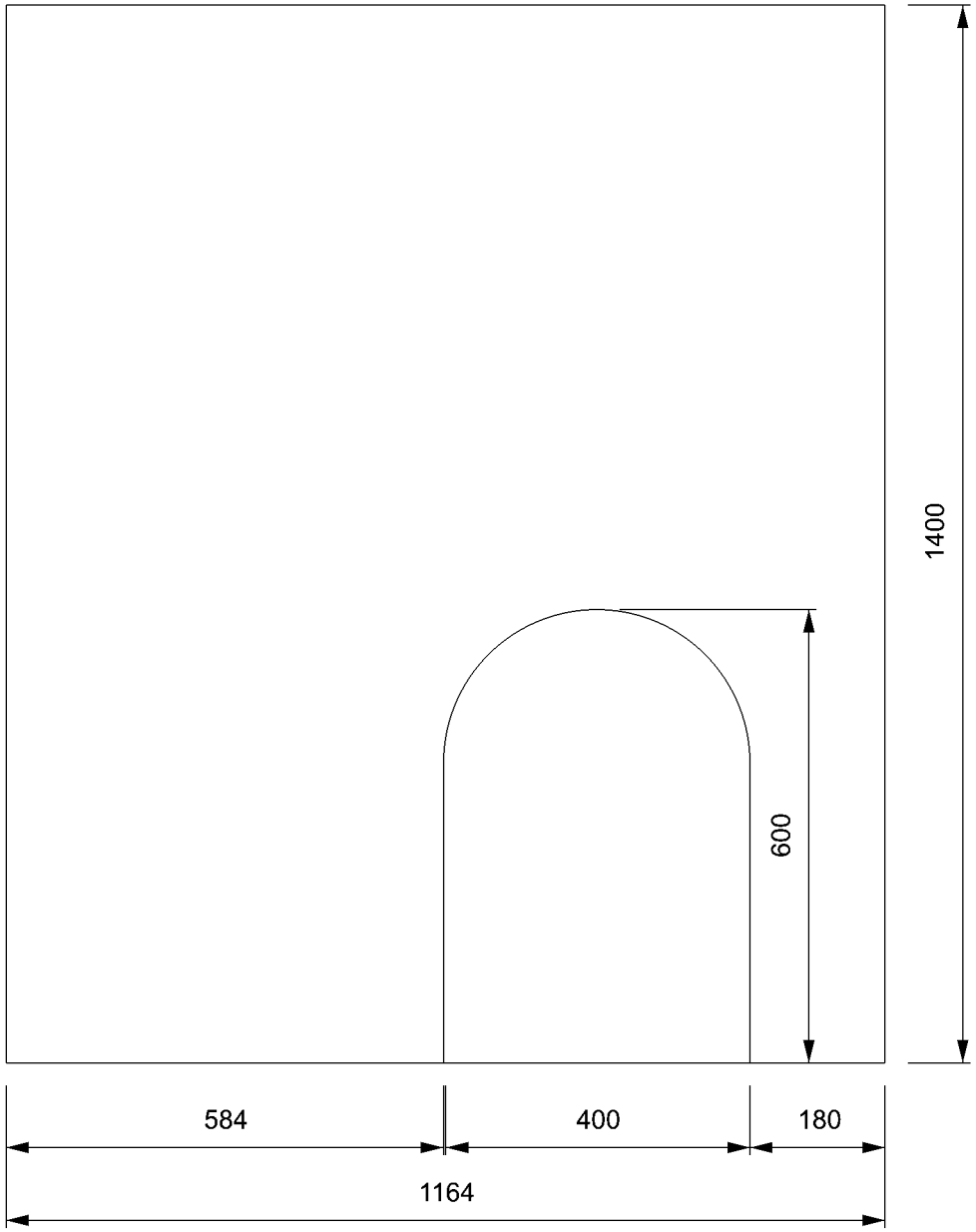

widok ściany

Penthouse - aktywność

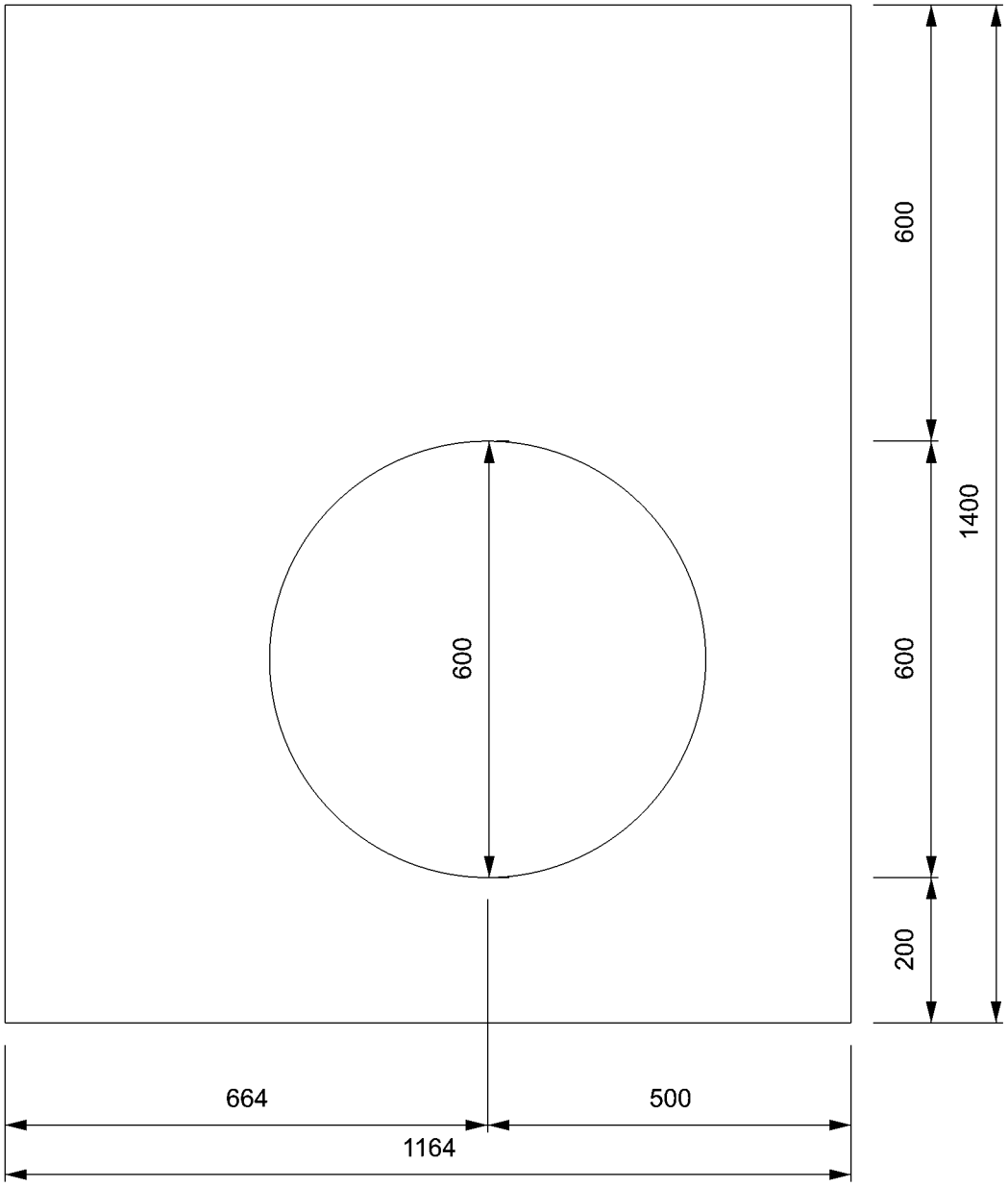

widok ściany

Penthouse - aktywność

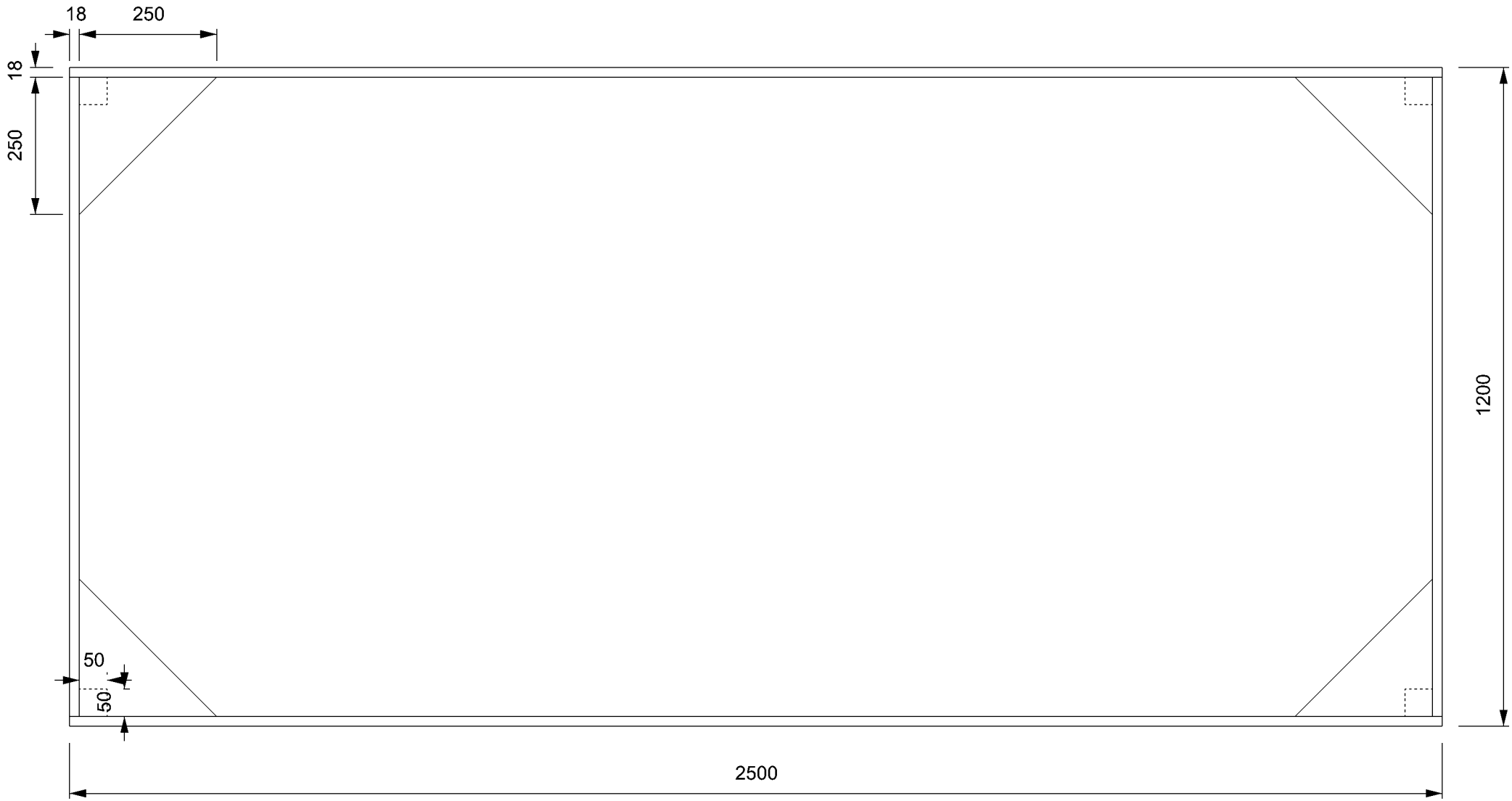

rzut